Bystronic

Best choice.

SOFTWARE

10101
00110
11001


BySoft 7

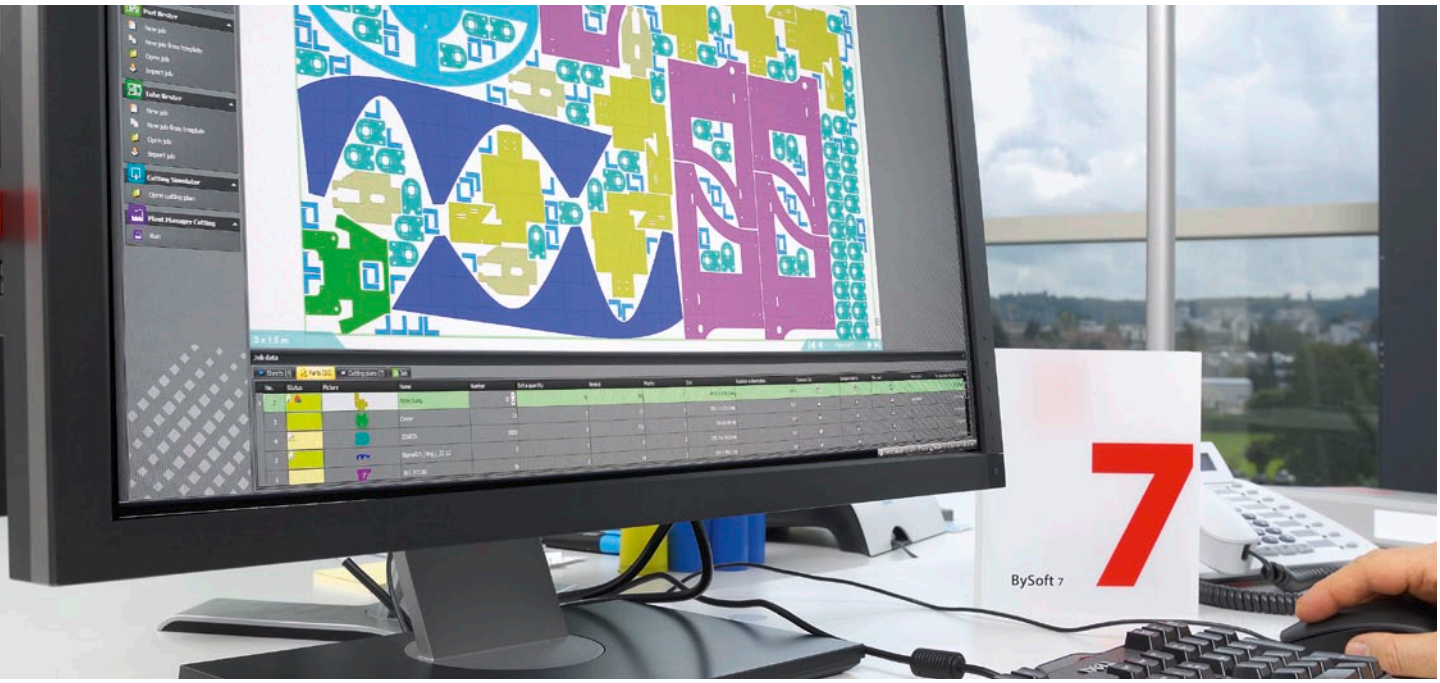

BySoft 7

Teile konstruieren und berechnen, Schneidpläne und Biegeprogramme erstellen, Fertigungsprozesse planen und überwachen: Eine moderne Blechfertigung ist ohne leistungsstarke Software wie BySoft 7 nicht mehr vorstellbar. BySoft 7 bietet einen umfassenden Funktionsumfang und ist dennoch einfach zu bedienen. So behalten Sie stets den Überblick und erledigen Aufträge schnell, günstig und zuverlässig. BySoft 7 – Make it easy.

Teile konstruieren

BySoft 7 unterstützt Sie bei der Teilekonstruktion mit einem leistungsstarken 3D-CAD, das weltweit stark verbreitet ist. BySoft 7 stellt Ihnen genau die Werkzeuge vollständig zur Verfügung, die Sie in der jeweiligen Situation benötigen, vermittelt Ihnen eine klare Vorstellung vom augenblicklichen Zustand des Modells und lässt sich intuitiv handhaben. So gelangen Sie schnell und sicher zu korrekten 3D-Modellen der zu fertigenden Teile.

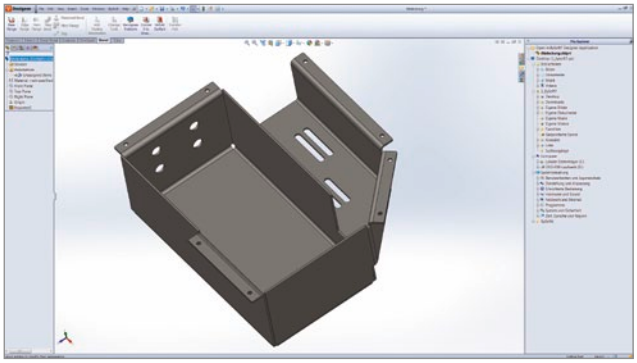

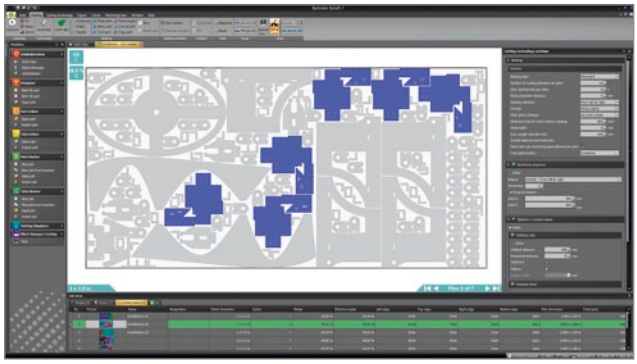

Schneidpläne erstellen

BySoft 7 sorgt automatisch dafür, dass Bleche, Rohre und Profile vollständig genutzt werden, und verschachtelt so viele Teile wie technisch machbar ist. Hierfür verfügt BySoft 7 über zahlreiche Funktionen wie zum Beispiel verschiedene Nestingverfahren. Darüber hinaus optimiert BySoft 7 Ihre Schneidprozesse und wählt automatisch die jeweils optimale Schneidtechnologie.

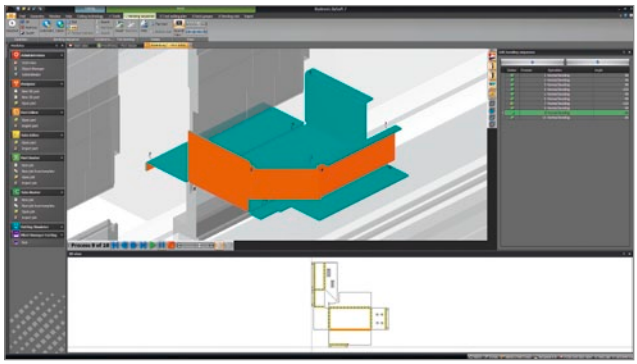

Biegeprogramme erstellen

Mit BySoft 7 erstellen Sie perfekte Biegeprogramme. Biegefolge, Position der Hinteranschläge und Werkzeugplan werden dabei automatisch ermittelt, sodass der Biegeprozess schneller gestartet werden kann. Darüber hinaus simuliert BySoft 7 die Biegefolge und zeigt eventuelle Kollisionen automatisch an. Das schafft Sicherheit, spart weitere Zeit sowie Material und verkürzt die Durchlaufzeiten Ihrer Aufträge.

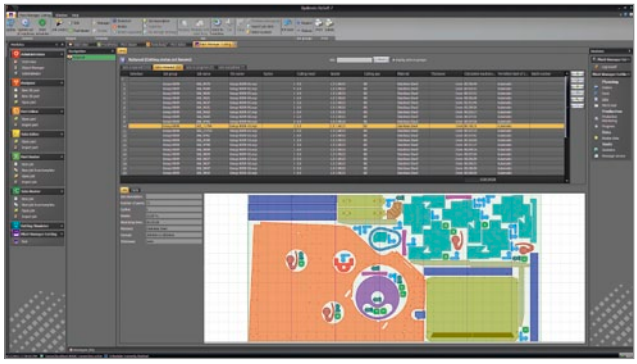

Fertigungsprozesse planen und überwachen

Dank BySoft 7 erledigen Sie Schneid- und Biegeaufträge schnell und mit geringem Aufwand. Denn: Sie behalten stets den Überblick über ihre Fertigungsprozesse und treffen die richtigen, auf Fakten basierenden Entscheidungen. Somit liefern Sie pünktlich und zu günstigen Konditionen. Ausserdem plant, initiiert und überwacht BySoft 7 automatisch die Teileproduktion und bietet sekundenschnellen Zugriff auf alle relevanten Produktions- und Maschinendaten. Dadurch gewährleistet BySoft 7 maximale Transparenz.

Bedürfnisse und Lösungen

BySoft 7 besteht aus vier einzelnen Modulen

- **Flachbearbeitung**
- **Biegen**
- **Rohrbearbeitung**
- **Plant Manager**

Je nach Bedürfnislage können die Module entweder einzeln, individuell kombiniert oder als komplettes Paket gekauft werden.

Effizienz steigern

- Prozessorientierter Aufbau und klare Struktur von BySoft 7
- Einfache und intuitive Bedienerführung vom Teil bis zum programmierten Plan
- Effizienter Import und Bereinigung von Dateien

Kosten reduzieren

- Einsparung von Zeit und Material durch Wahl der idealen Arbeitsschritte
- Schnelle Durchlaufzeiten dank automatischer Programmierung
- Früherkennung von Fertigungskonflikten

Prozesse vereinfachen

- Professionelles 2D/3D CAD-System
- Flexible Programmierung von Schneidplänen und Biegeprogrammen
- Optimale Produktionsprozesse durch transparente Planung

Wie lässt sich BySoft 7 in die bestehende IT-Umgebung integrieren?

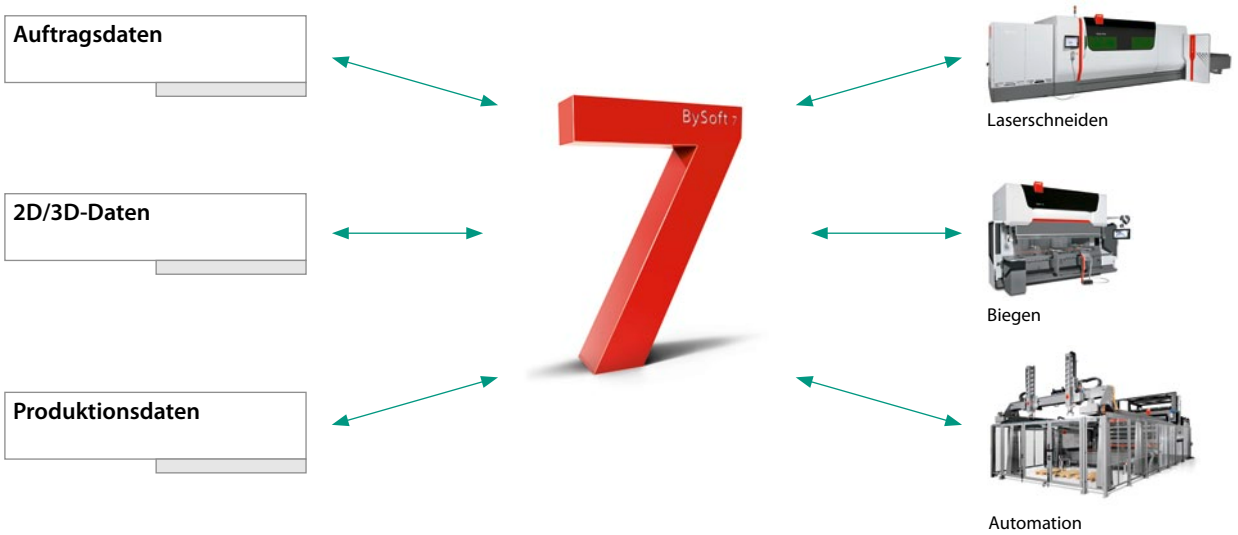

Welche Möglichkeiten bieten die einzelnen Module?

Funktion	Flach-bearbeitung	Biegen	Rohr-bearbeitung	Plant Manager		
				Planung	Produktion	Statistik
2D/3D-CAD Standard	●	●	●			
Automatische Abwicklung von 3D zu 2D		●				
CAD-Biege-/Rohrfunktionen		●	●			
Teileimport	●	●	●			
Biegetechnologie		●				
Schneidtechnologie	●		●			
Teileverschachtelung	●		●			
Berechnung Schneid- und Biegezeit	●	●				
Simulation Schneiden und Biegen	●	●				
Export Schneid-/Biegeprogramme	●	●	●			
NEW Automatisches Sortieren und Abstapeln von Teilen*	●					
Automatischer Auftragsimport				●		
Auftragsverwaltung				●		
Teileverwaltung				●		
Verwaltung von Operationsschritten (Schneiden/Biegen)				●		●
Verwaltung der Schneidpläne				●		
Automatische Schneidplanverschachtelung				●		
Export Produktionsdaten				●		
Machinenauslastung				●		
Meldeservice				●	●	●
Optimierung Produktionsreihenfolge Biegeteile				●		
Produktionsüberwachung					●	
Visualisierung ByVision					●	
Teileentnahme					●	
Berechnen Teilekosten	●	●	●	●		
Teilekennzeichnung (PartID)*	●			●		
Arbeitspapiere	●	●	●	●		
Quick Support	●	●	●	●	●	●
Planung				●		
Produktion					●	
Statistik						●

* = Option

Wie lassen sich die einzelnen Module kombinieren?

Modul	Kombinationen 01	02	03	04	05	06
Flachbearbeitung	●			●	●	●
Biegen		●		●		●
Rohrbearbeitung			●		●	●

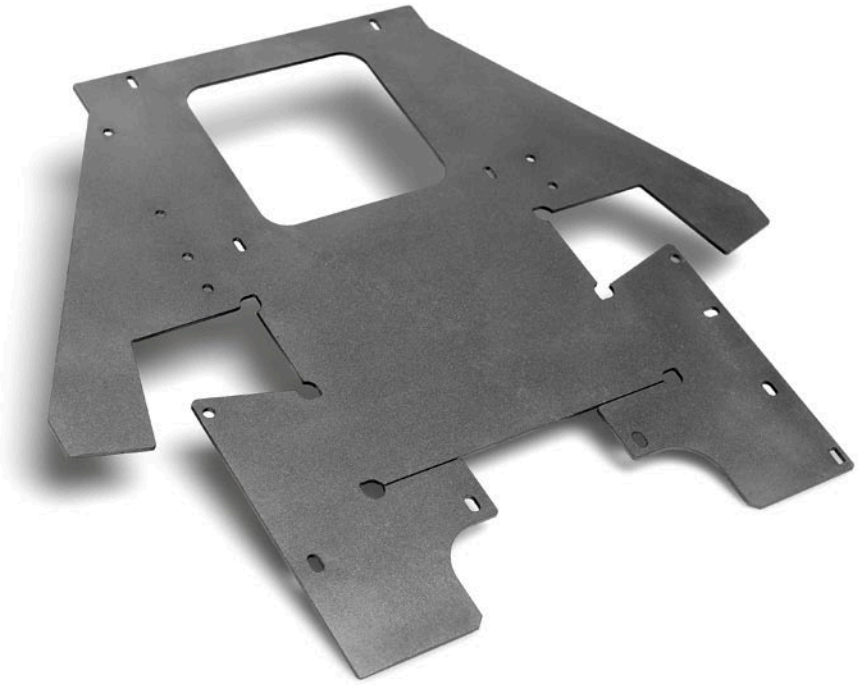

Flachbearbeitung

Mit diesem Modul konstruieren Sie Teile, lesen bestehende CAD-Daten ein und bearbeiten sie. Sie erstellen perfekte Schneidpläne für die Bearbeitung von Blechen und anderen Flachmaterialien

Kundennutzen

- Dank BySoft 7 konstruieren Sie Teile mit einem leistungsstarken und weltweit stark verbreiteten 2D- und 3D-CAD
- Sie erstellen Ihre Schneidprogramme im Handumdrehen, denn BySoft 7 ist plausibel strukturiert und macht wenig geübte Anwender zu Programmierprofis
- Sie reduzieren Teilekosten, denn Rohmaterial wird vollständig genutzt. Hierfür verfügt BySoft 7 über umfassende Möglichkeiten wie zum Beispiel verschiedene Nestingverfahren
- BySoft 7 wählt auf Knopfdruck stets die richtige Schneidtechnologie und führt Sie mit wenig Aufwand ins Ziel
- Dank zahlreicher Funktionen sorgt BySoft 7 für sicher ablaufende Prozesse. Sie profitieren von perfekt geschnittenen Teilen und einem hohen Nutzungsgrad der Maschine
- Option mit BySort: Erstellen Sie mit einem automatisierten Verfahren Sortierpläne für ein optimiertes Abstapeln Ihrer Teile

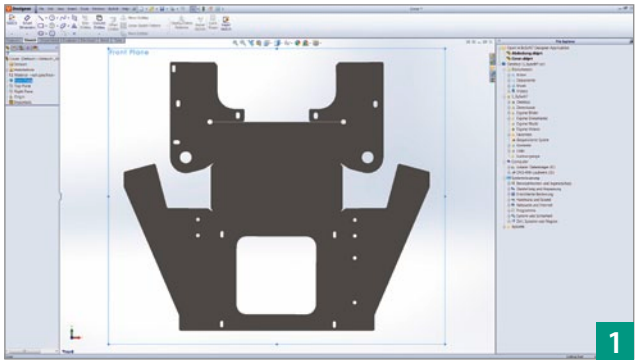

1 Teilekonstruktion
2 Teileverschachtelung
3 Restbleche und sonstige Freiformen können (4) als Rohmaterial verwendet werden

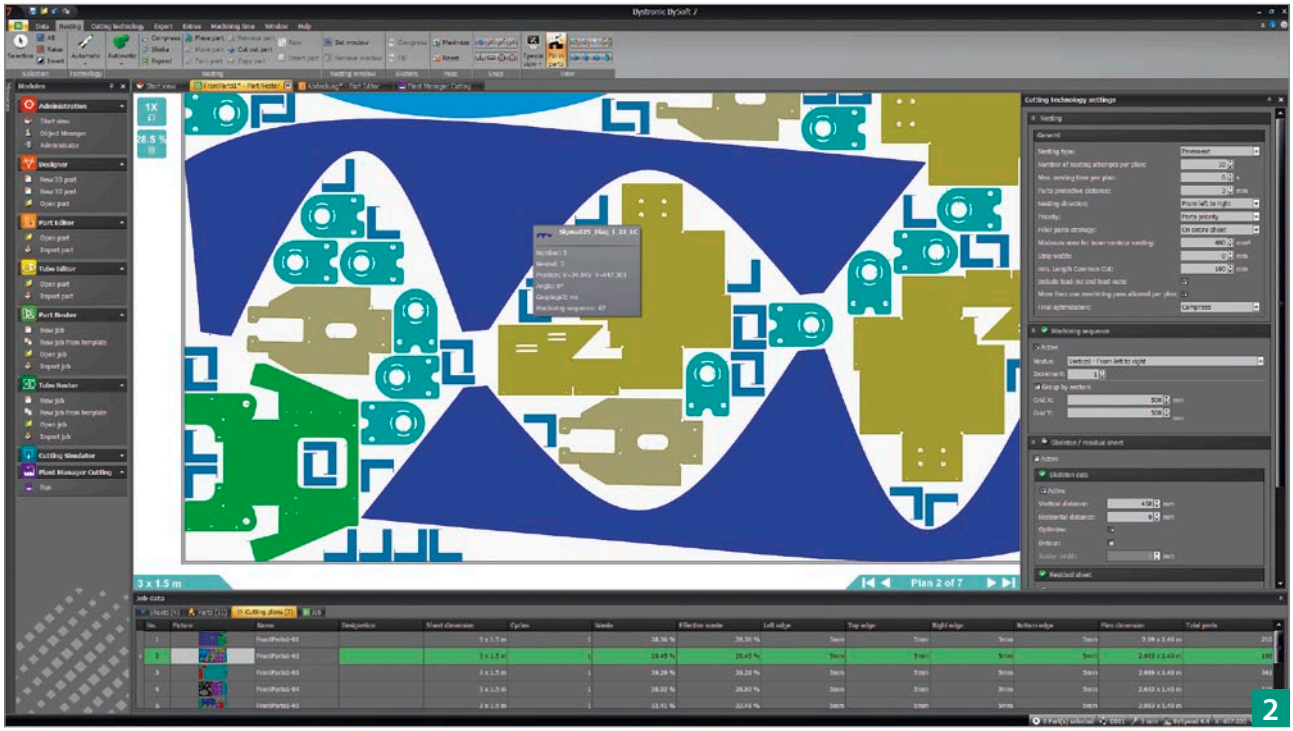

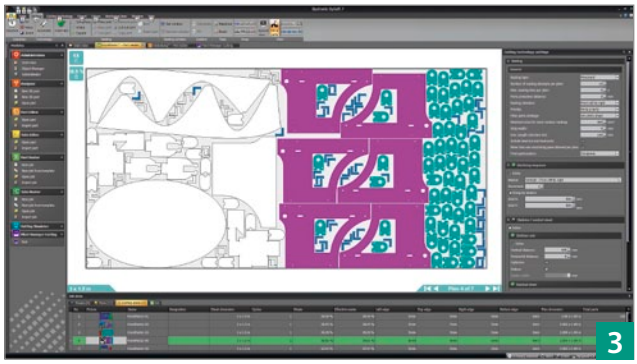

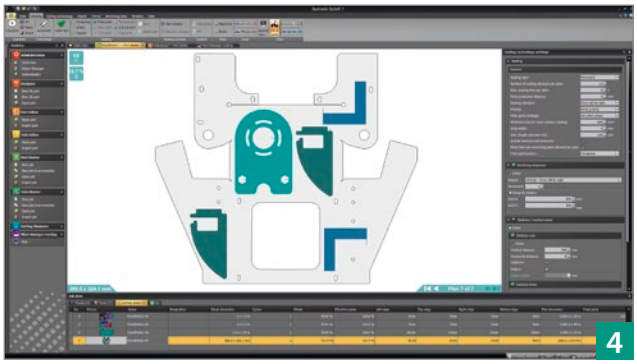

Biegen

Mit diesem Modul modellieren Sie Teile, lesen bestehende CAD-Daten ein und bearbeiten sie. Sie erstellen perfekte Abwicklungen und Biegeprogramme

Kundennutzen

- Dank BySoft 7 konstruieren Sie Teile mit einem leistungsstarken und weltweit stark verbreiteten 2D- und 3D-CAD
- Sie nutzen die Kapazitäten Ihrer Abkantpressen voll aus, weil Teile nicht länger an der Maschine, sondern in BySoft 7 programmiert werden
- Alle relevanten Maschinen- und Werkzeugdaten Ihrer Abkantpresse/n sind in BySoft 7 hinterlegt. Dadurch erhalten Sie perfekte Abwicklungen. Die Werte für die Verkürzungen wurden von Experten empirisch ermittelt
- Dank der vollständigen Simulation der Biegefolge verhindern Sie Kollisionen und kostspielige Fehler
- Sie bereiten Aufträge schneller vor, weil BySoft 7 Biegefolge, Position der Hinteranschläge und Werkzeugplan ermittelt und vorschlägt

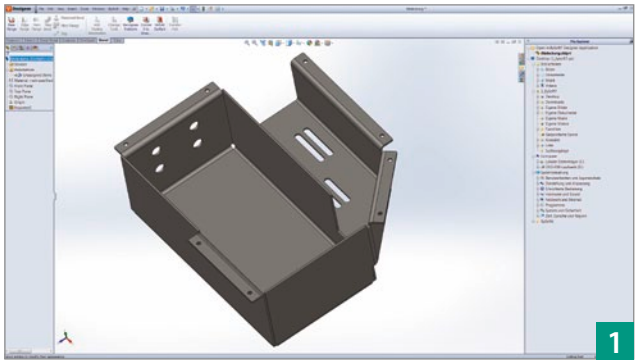

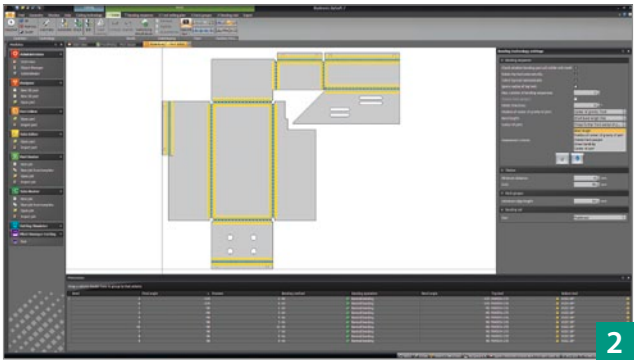

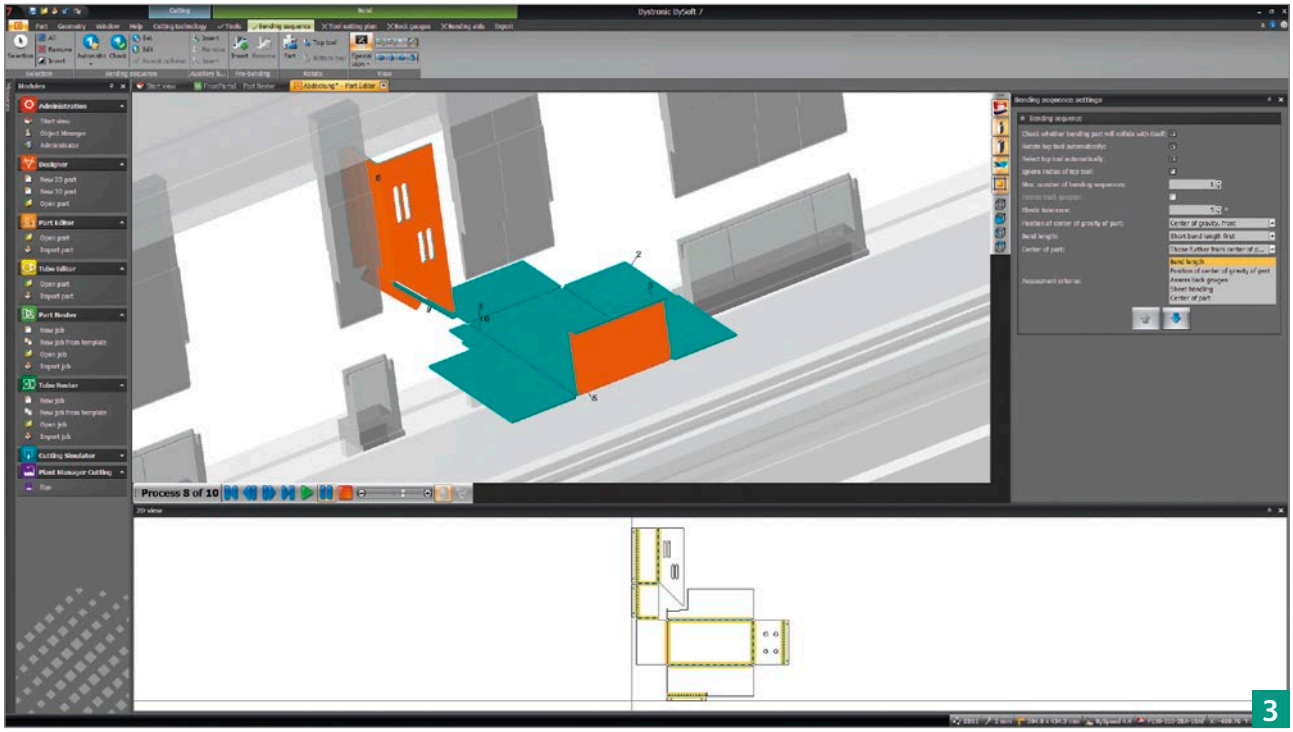

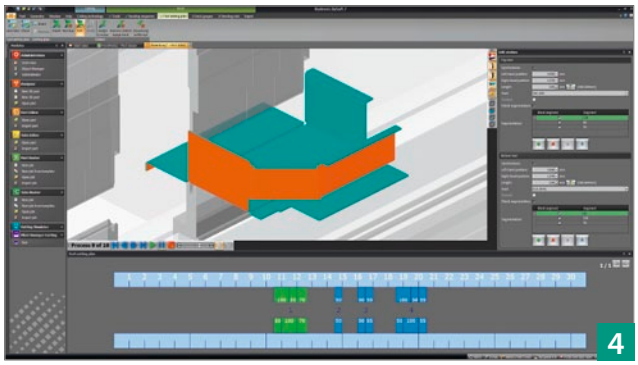

1 3D-Teilekonstruktion
2 3D-Daten werden perfekt abgewickelt
3 Berechnung und Simulation der Biegefolge
4 Berechnung des Werkzeug- und Einrichtplans

Rohrbearbeitung

Mit diesem Modul konstruieren Sie Teile, lesen bestehende CAD-Daten ein und bearbeiten sie. Sie erstellen perfekte Schneidpläne für die Bearbeitung von Rohren und Profilen

Kundennutzen

- Dank BySoft 7 konstruieren Sie Teile mit einem leistungsstarken und weltweit stark verbreiteten 2D- und 3D-CAD
- Selbst für komplexe Rohre und Profile erstellen Sie Ihre Schneidprogramme im Handumdrehen. Denn: BySoft 7 ist plausibel strukturiert und macht wenig geübte Anwender zu Programmierprofis
- Durch das Wenden und Rollen von Teilen werden diese noch effizienter verschachtelt. Rohmaterial wird vollständig genutzt und Teilekosten werden weiter reduziert
- BySoft 7 wählt auf Knopfdruck stets die richtige Schneidtechnologie und führt Sie mit wenig Aufwand ins Ziel
- Dank zahlreicher Funktionen sorgt BySoft 7 für sicher ablaufende Prozesse. Sie profitieren von perfekt geschnittenen Teilen und einem hohen Nutzungsgrad der Maschine

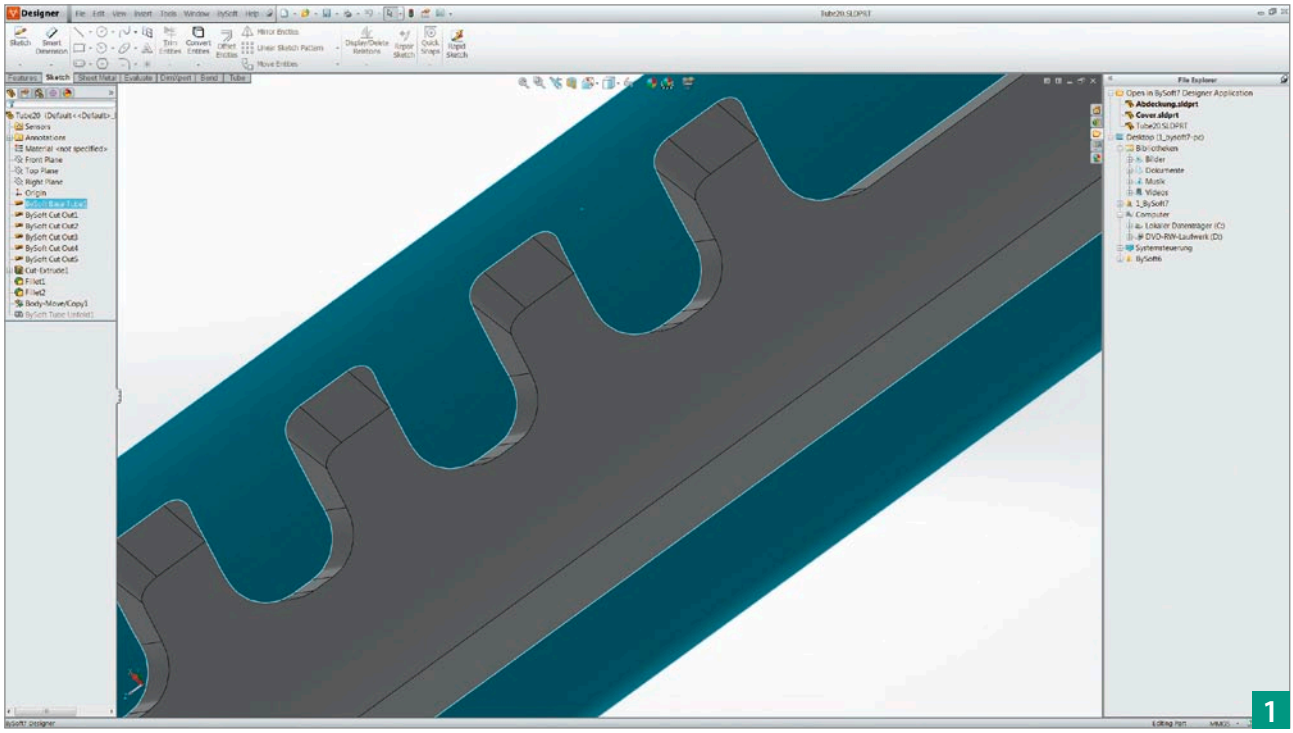

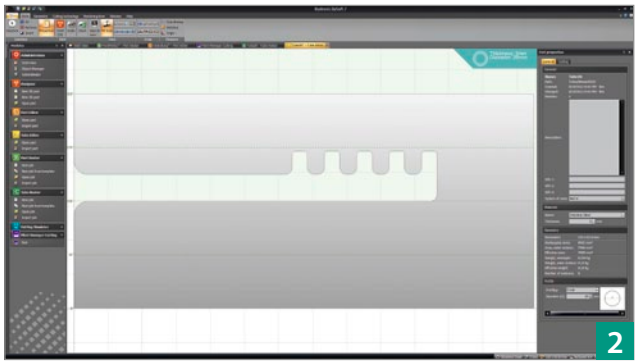

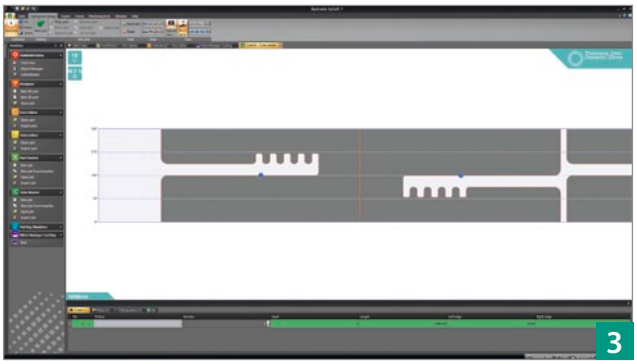

1 Bequeme Konstruktion von Teilen
2 Abwicklung der 3D-Daten
3 Verschachtelung mit gemeinsamen Schnittlinien

Plant Manager

Verschaffen Sie sich maximale Transparenz und Effizienz in Ihrer Blechbearbeitung. Der Plant Manager plant und überwacht Ihre Fertigungsprozesse.

Was ist der Plant Manager?

Der Plant Manager ist ein einzigartiges Werkzeug, mit dem Sie erstens automatisch und zweitens auf Fakten basierend die Prozesse Laserschneiden und Biegen planen als auch überwachen.

Welche Aufgaben übernimmt der Plant Manager?

Jedes ERP-System ist entlang der Produktionskette in einzelne Arbeitszyklen unterteilt. Einer dieser Zyklen ist die grobe Planung der Schneid- und Biegeprozesse. Hier setzt der Plant Manager an und verfeinert diese Planung automatisch. So werden Arbeitsschritte und Zeit eingespart, Kosten reduziert und Fehlerquellen eliminiert. Darüber hinaus initiiert und überwacht der Plant Manager die Teileproduktion und versorgt Sie mit umfassenden Informationen.

Planung

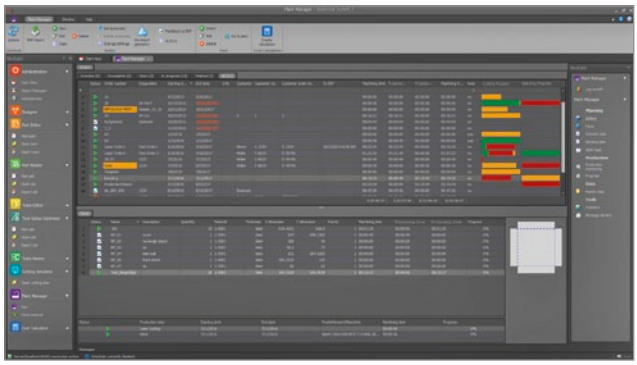

- Der Plant Manager übernimmt Auftragsdaten aus dem ERP-System oder anderen Auftragsquellen und verknüpft sie mit den CAD-Daten
- Der Plant Manager gruppiert Teile nach Materialart, Materialdicke und Termin sowie nach Schneidkopf, Schneiddüse und Maschine
- Er erstellt optimale Schneid- und Biegeprogramme und wendet die jeweils passende Technologie an
- Plant Manager verringert die Rüstzeiten durch optimale Planung der Biegewerkzeuge

Produktion

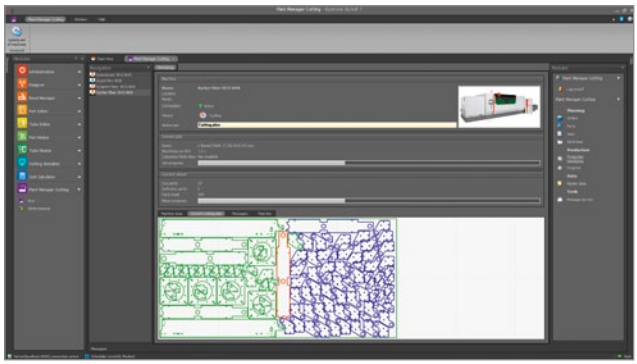

- Der Plant Manager verwaltet und steuert alle Maschinenaufträge und wickelt dabei auch Ihre Expressaufträge ab
- Er plant Wartungszeitfenster und Arbeitsschichten ein
- Der Plant Manager überwacht und visualisiert die Vorgänge an den einzelnen Maschinensystemen und den Zustand dieser Systeme
- Der Plant Manager liefert Ihnen eine vollständige Produktionsübersicht

Statistik

- Der Plant Manager wertet für Sie alle relevanten Maschinen- sowie Auftragsdaten aus und stellt Ihnen entsprechende Statistiken zur Verfügung
- Wenn eines der definierten Ereignisse eintritt, sendet Ihnen der Plant Manager eine entsprechende E-Mail

Kundennutzen

- Sie fertigen Teile schneller, günstiger und mit weniger Aufwand
- Ihre Prozesse laufen noch zuverlässiger, weil Handeingaben entfallen und Maschinen regelmässig gewartet werden
- Sie behalten den vollständigen Überblick über Ihre Produktion und den Zustand Ihrer Maschinensysteme
- Sie erhalten Daten, mit denen Sie die Leistungsfähigkeit Ihrer Produktion weiter erhöhen können

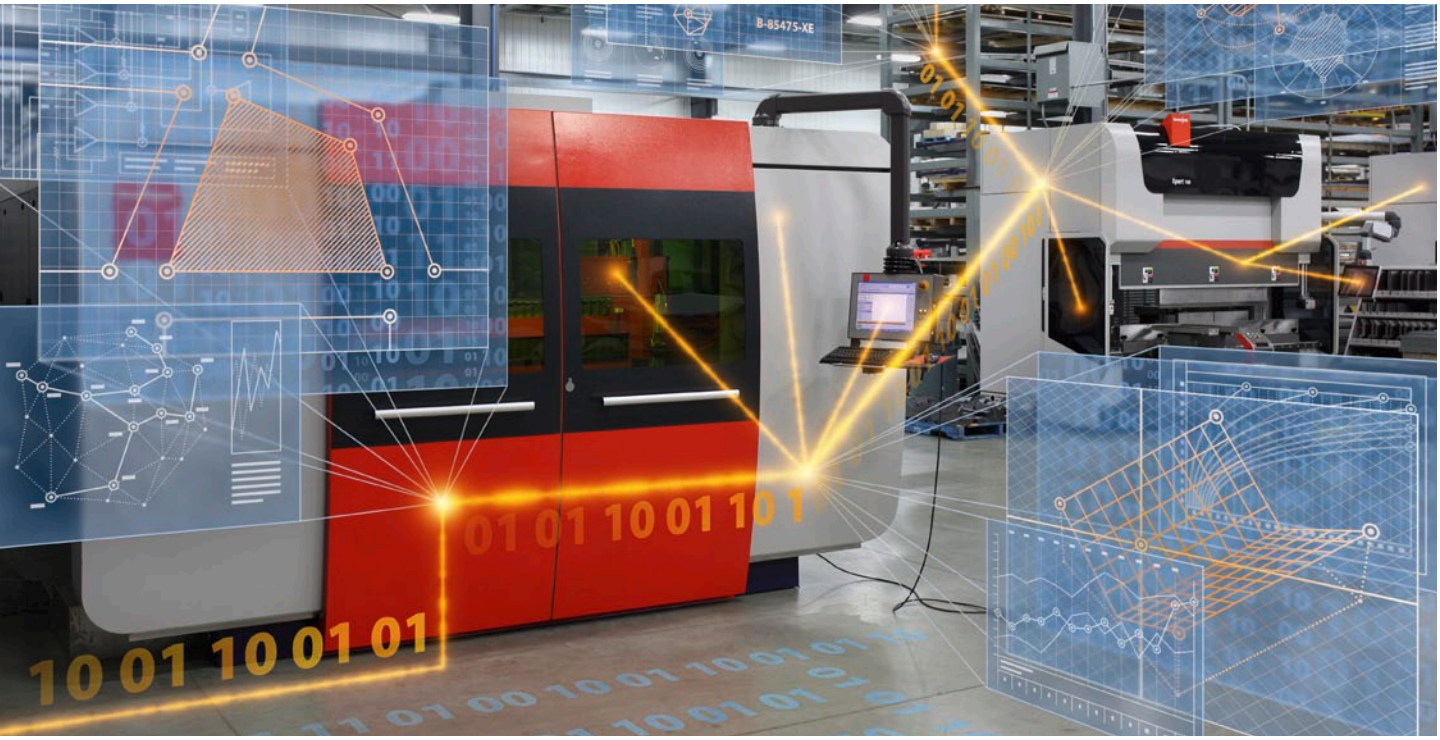

Bystronic MES

Produktionsmanagement vom Auftrag bis zum fertigen Teil. Mit dem Bystronic MES entwickeln Sie einen effizienten Fertigungsfluss und stellen eine optimale Produktivität Ihrer Fertigung sicher.

Kundennutzen

- Alle Prozessschritte der Fertigung digital vernetzt. Planen, überwachen und steuern Sie Ihre Produktion vom Auftragseingang bis hin zum fertigen Produkt
- Durchlaufzeiten und Kosten optimieren. Auf der Basis einer transparenten Produktionsplanung stimmen Sie die Prozessschritte, Maschinensysteme und Arbeitsplätze Ihrer Fertigung perfekt aufeinander ab
- Flexibilität und Vielfalt erhöhen. Fertigen Sie Baugruppen, Serien, individuelle Produkte auch in kleinen Losgrössen und reagieren Sie jederzeit auf veränderte Anforderungen Ihrer Kunden
- Strukturierte Auswertung und Rückverfolgung durch den Fertigungsleiter oder Geschäftsführer. Bewerten Sie geplante und reale Produktionsdaten und Lieferzeiten für ausgewählte Aufträge und Fertigungszyklen
- Funktionalität modular erweitern. Das Bystronic MES wächst mit Ihnen. Das skalierbare Produktdesign bietet verschiedene Module, die Sie Schritt für Schritt integrieren können

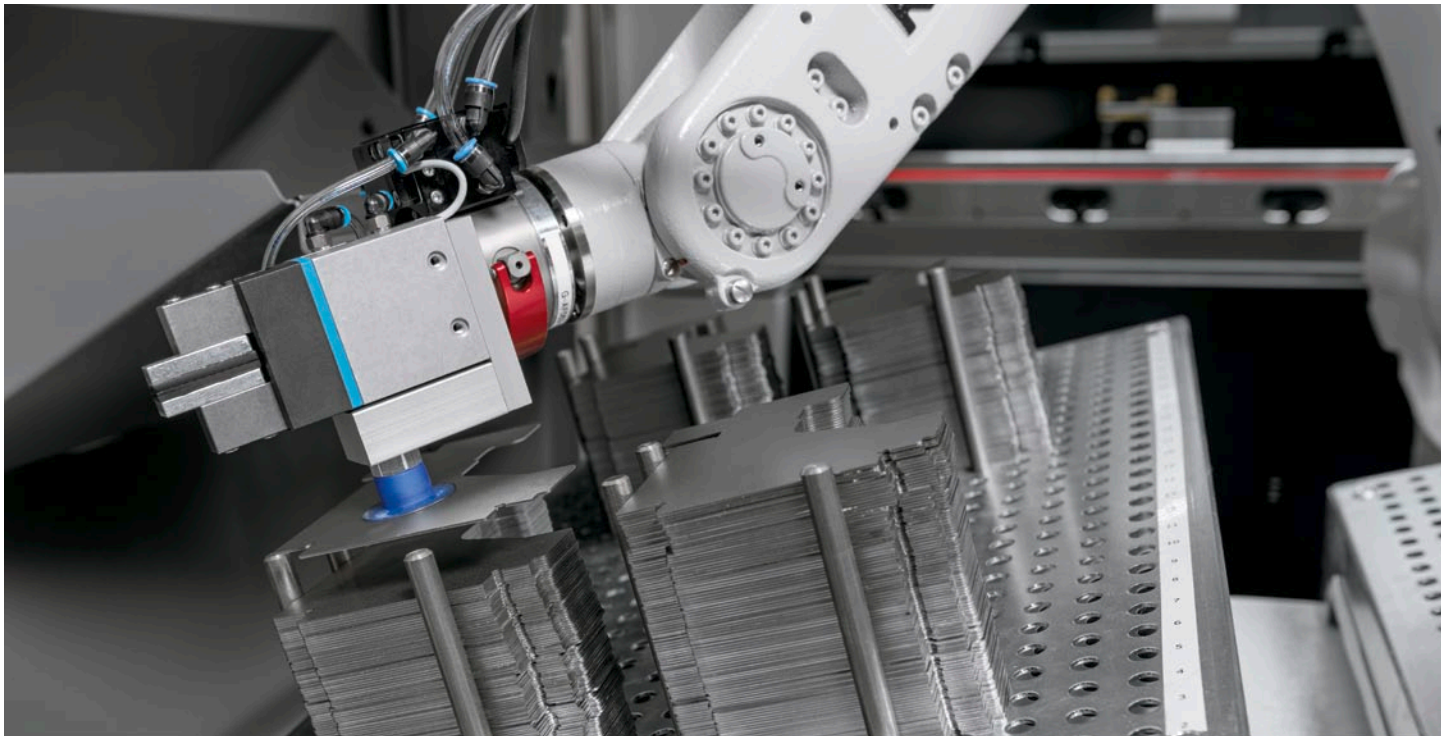

Robot Manager

Die umfangreiche und leistungsstarke Programmiersoftware für automatisiertes Biegen.
Mit dem Robot Manager steuern und simulieren Sie die Robotik innerhalb der Biegeautomation von Bystronic.

Was ist der Robot Manager?

Der Robot Manager ist eine Software für die Makro-Programmierung von Biegerobotern, die Teil der Biegeautomation von Bystronic sind. Auf einer 3D-Bedienoberfläche erzeugen und simulieren Anwender mit dem Robot Manager die gewünschten Automationsschritte in einer Offline-Programmierumgebung. Dazu gehören automatisierte Biegeoperationen sowie die Aufnahme der zu biegenden Teile und das Abstapeln der fertigen Biegeteile. Mit integrierten Hilfs- und Prüffunktionen unterstützt die Software die effiziente und einfache Erstellung von Programmen.

Bystronic Collections

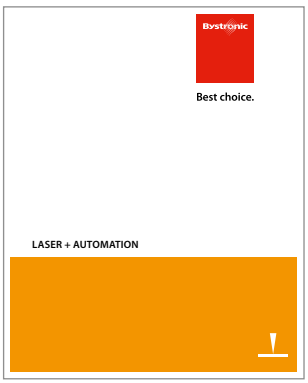

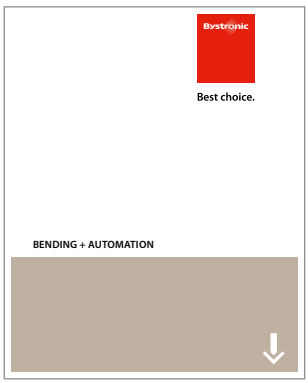

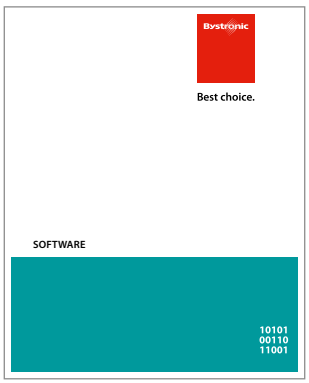

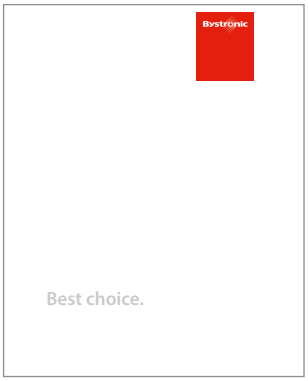

Imagebroschüre

Werkzeugkatalog

Nicht alle in dieser Broschüre aufgeführten Produkte sind in allen Ländern erhältlich.

Diese Broschüre kann Teile zeigen, die nicht zur Standardausrüstung gehören, sondern als Option erhältlich sind. Zur besseren Erkennung von Maschinendetails sind für die Aufnahmen zum Teil Sicherheitsverschalungen geöffnet bzw. entfernt worden. Mass-, Konstruktions- und Ausrüstungsänderungen vorbehalten.

ISO-9001-zertifiziert

Bystronic **Media Center**

- Fotos
- Prospekte
- Technische Datenblätter
- Videos

Bystronic **Videos** auf Youtube

Bystronic

Best choice.

SOFTWARE

bystronic.com

10101
00110
11001