GREEN

Det miljövänliga konceptet för huvdiskmaskiner

Wexiödisk

BECAUSE WE DO CARE

Det nya gröna konceptet för huvdisk-maskiner sparar mer än bara vatten...

Wexiödisk introducerar en verklig innovation på marknaden med en optimal lösning för miljövänlig disk. Idag fokuserar de flesta tillverkare på vattenkonsumtionen vid slutsköljning utan att ägna en tanke åt den enorma mängd rent vatten som varje dag spolas rakt ner i avloppet p.g.a. den manuella förspolningen.

Mer miljövänligt än någonsin! Förspolningsmaskinen PRM, kondenseringsenheten samt vår toppmoderna värmeväxlare är tre konkreta produkter som bidrar till en betydligt lägre miljöbelastning. Konceptet är en sann teknisk innovation bland redan välkända fakta gällande Wexiödisks huvdiskmaskiner som t.ex. automatisk huvlyft med Auto-Start och exceptionellt lång livslängd.

PRM GREEN

"Förutom att en PRM ger 20 gånger bättre resultat än traditionell förspolning med pistoldusch, reduceras driftskostnaden dramatiskt genom att behovet av manuell förspolning försvinner"

Glöm det manuella arbetet och slöseriet med rent vatten vid manuell förspolning genom att använda PRM Green. Från och med nu behöver ingen använda en manuell förspolningsenhet med pistoldusch för att förspola smutsig disk. Genom att kombinera tillvalet automatisk huvlyft med Auto-Start placeras korgen enkelt i förspolningsmaskinen. Huven går ner automatiskt och startar förspolningen. Efter 30 sekunder och bearbetning med 200 liter återanvänt förspolningsvatten öppnas huven automatiskt och korgen kan flyttas till diskmaskinen. Om disken inte behöver förspolas kan korgen dras genom PRM över till diskmaskinen direkt. Förspolningen startar inte då eftersom korgen inte detekteras i maskinen.

PRM GREEN FALLSTUDIE

Antagande: 150 korgar/dag, årlig besparing:

- *200.000 liter vatten sparas*
- *8000 kWh energi sparas när varmvatten eller hetvatten används.*
- *Miljön skonas med 4100 kg minskad mängd CO_2*
- *85 timmars arbete sparas*
- *Diskpersonalen skonas från 55000 upprepande handrörelser som vid manuell förspolning kan ge arbetsskador*
- *Mindre diskmedel används*
- *Arbetsmiljön förbättras med mindre vattenstänk*
- *Diskmaskinen får ökad kapacitet*
- *Dagliga vattenbyten reduceras*

Vattenbesparing *på riktigt*

PRM Green diskar under 30 sekunder med 200 liter varmt återanvänt diskvatten, såväl från ovan som under korgen vilket är omöjligt att uppnå manuellt. Genom att återanvända överskottsvattnet från diskmaskinen erhålls stora besparingar.
Förutom att en PRM ger 20 gånger bättre resultat än traditionell förspolning med pistoldusch, reduceras driftskostnaden dramatiskt genom att behovet av manuell förspolning försvinner. På så vis kan diskpersonal fokusera på sortering av smutsig disk mer effektivt än tidigare.

Övriga fördelar

När PRM används ökas kontakttiden, vilket samtidigt ökar den totala kapaciteten i diskmaskinen eftersom kortare program kan köras. Arbetsmiljön förbättras avsevärt genom att det monotona arbetet försvinner med repetitiva handrörelser vilket kan ge arbetsskador vid traditionell förspolning. Arbetsmiljön förbättras också genom mindre vattenstänk.

Heat recovery system GREEN

Våra gröna miljövänliga lösningar för WD-6 och WD-7 minskar miljöbelastningen samtidigt som driftskostnaden minskas dramatiskt. Med värmeväxlaren återvinns energin i överskottsvattnet och förs över till uppvärmningen av inkommande kallvatten. Ännu större besparing uppnås i kombination med kondenseringsenheten.

Vi har använt kondenseringsenheter på större diskmaskiner med effektivt resultat under många år. Den gröna kondenseringsenheten ger en avsevärt förbättrad arbetsmiljö samtidigt som den sparar energi. Vid avslutad diskcykel öppnas huven något och en inbyggd kondensorfläkt förflyttar ångan från maskinens huv till kondensering och återvinning av värmeenergin. Den varma fuktiga luften passerar ett kondensorbatteri som återför värmeenergin till inkommande kallvatten som efter ytterligare uppvärmning används för slutsköljningen. Samtidigt blåser kall luft in i diskrummet vilket medför ett bättre rumsklimat.

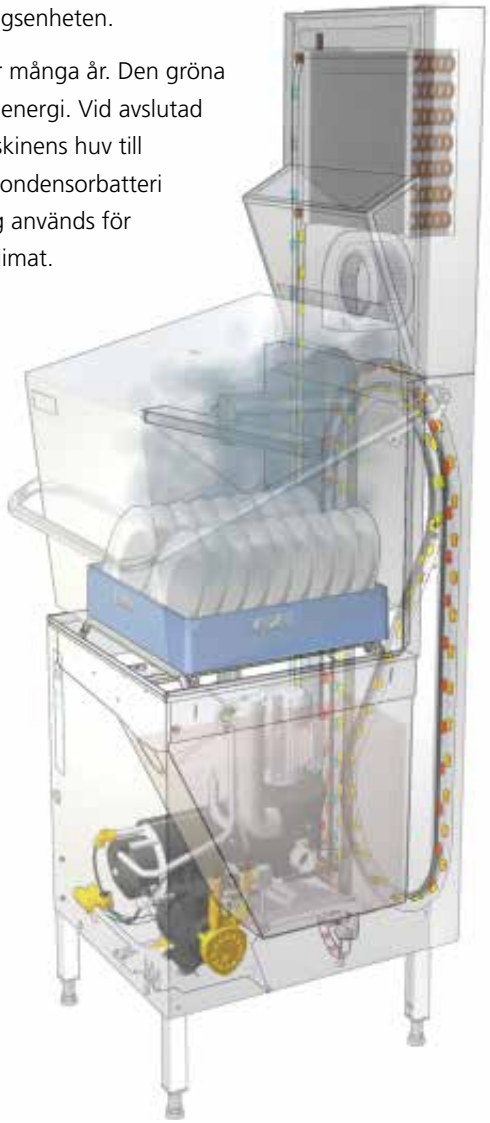

KUNDFÖRDELAR

Värmeväxlare

- *En toppmodern lösning med minimala förluster till avloppet.*
- *Sparar omkring 34% energi eller 0,11 kWh per korg.*
- *Inget behov av varmvattenanslutning.*

Kondenseringsenhet

- *Sänker temperaturen och förbättrar arbetsmiljön i diskrummet.*
- *Minskar behovet av extern ventilation, idealiskt i diskrum med dålig ventilation.*
- *Sparar omkring 9% energi eller i kombination med värmeväxlare 0,13 kWh per korg.*
- *Förbättrar torkresultatet och kan lätt rengöras.*

Värmeväxlare kan inte användas om huvdiskmaskinen är ansluten till en PRM.

Måttskiss WD-PRM6 / WD-PRM7

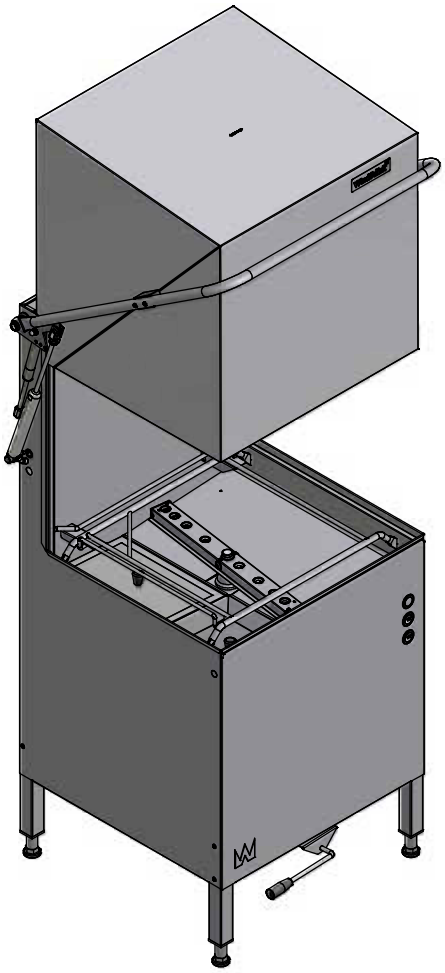

DIM mm	WD-PRM6	WD-PRM7
A	600	660
B	142	172
C	1900	2084
D	685	745
E	707	713

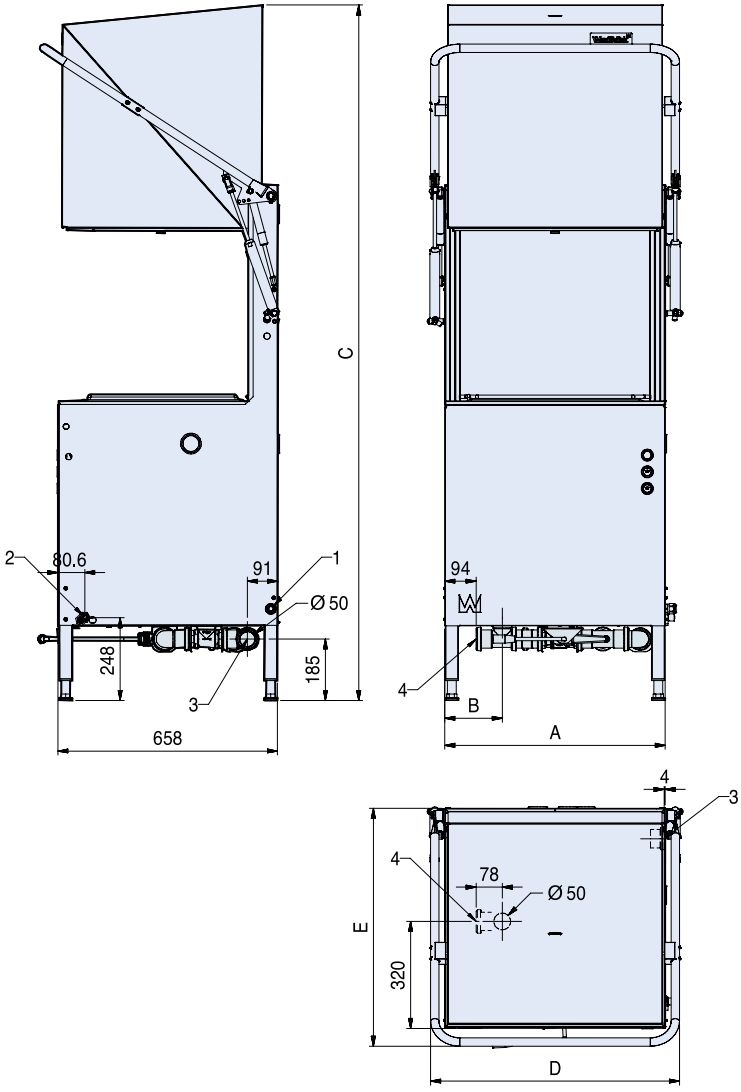

1. Elanslutning
2. Kallvattenanslutning R1/2” - huvlyft
3. Vattenanslutning ø50 mm inv. från diskmaskin
4. Avloppanslutning ø50 mm inv.

Tekniska uppgifter WD-PRM6 / WD-PRM7

Tekniska uppgifter	WD-PRM6	WD-PRM7
Artikelnummer	204-006	204-007
Diskpump (kW)	0,9	0,9
Tankvolym (liter)	45	45
Vikt, maskin i drift (kg)	130	150
Kapslingsklass (IP)	45	45

Kapacitet och driftsdata	WD-PRM6	WD-PRM7
Total förspolningstid (min)	0,5	0,5
Kapacitet, max (korgar/h)	120	120
Ljudnivå* (dB(A))	64	64

Anslutning, maskin	WD-PRM6	WD-PRM7
Total anslutningseffekt (kW)	0,9	0,9
Huvudsäkring 400V 3N~(A)**	10	10
Max.anslutn.area 400V 3N~ (L1-L3,N,PE) Cu (mm^2)***	2,5	2,5

Anslutning vatten, avlopp och ventilation	WD-PRM6	WD-PRM7
Avloppsanslutning, PP rör (ø mm)	50	50
Vattenkapacitet kallvatten huvlyft, tryck (kPa)****	300	300
Vattenkapacitet kallvatten huvlyft, flöde (l/min)****	2	2
Golvbrunn, kapacitet (liter/sek)	3	3
Värmebelastning till rummet (total, sensibel, latent) (kW)	0,3 / 0,2 / 0,1	0,3 / 0,2 / 0,1

Storlek och vikt för transport	WD-PRM6	WD-PRM7
Storlek ***** LxBxH (mm)	765x710x1560	765x805x1650
Vikt ***** (kg)	100	105

Extra utrustning	WD-PRM6	WD-PRM7
Anslutningssats med stänkskydd mellan PRM och WD-6/WD-7, anslutningsplan L= 140 mm. (Ej för anslutning mot diskmaskinens front) För rak installation	204,0660	204,0660
Anslutningssats utan stänkskydd mellan PRM och WD-6/WD-7, anslutningsplan L= 300 mm. (För hörninstallation)	204,0665	204,0665
Anslutningssats med stänkskydd mellan PRM och WD-6/WD-7, anslutningsplan L = 300 mm (Ej för anslutning mot diskmaskinens front) För rak installation.	204,0666	204,0666
Anslutningssats med stänkskydd, med skåp för kembehållare, mellan PRM and WD-6/WD-7, anslutningsplan L= 300 mm. (Ej för anslutning mot diskmaskinens front) För rak installation.	204,0668	204,0668

* Uppmätt 1 meter vid sidan av maskinen
** Annan spänning på begäran
*** Kabel 2m H07RN-F ingår
**** Extra utrustning. Vid lägre tryck / flöde bör maskinen kompletteras med tryckstegringspump.
***** Inklusive emballage

Mängden sparat vatten, energi och arbete kan variera beroende på lokala förhållanden.

Måttskiss Kondenseringsenhet / Värmeväxlare

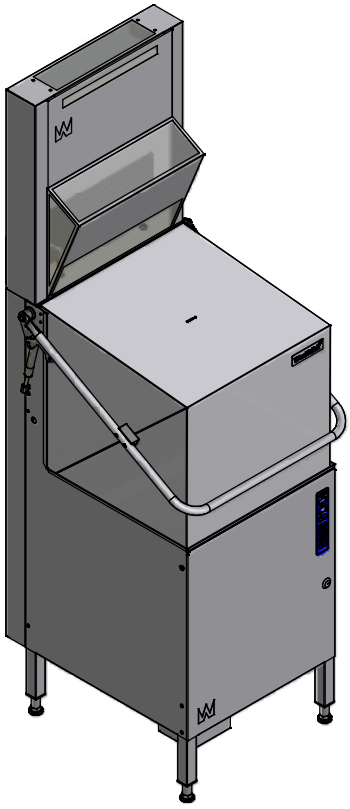

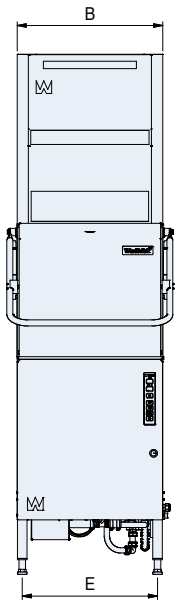

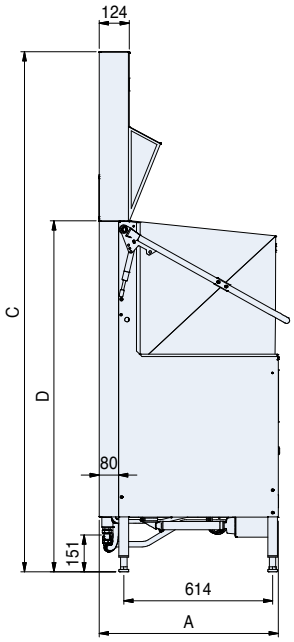

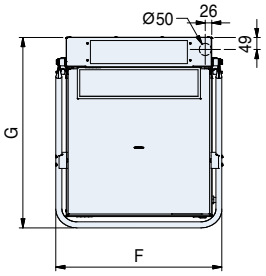

DIM mm	WD-6	WD-7
A	739	739
B	600	660
C	2146	2247
D	1447	1547
E	558	618
F	685	745
G	785	793

Tekniska uppgifter Kondenseringsenhet

Tekniska uppgifter	WD-6	WD-7
Artikelnummer	203-0640	203-0740
Fläkt, värmeåtervinning (kW)	0,13	0,13
Vikt tillbehör (kg)*	26	28

Tekniska uppgifter Värmeväxlare

Tekniska uppgifter	WD-6	WD-7
Artikelnummer	203-0650	203-0750
Pumpmotor (kW)	0,17	0,17
Vikt tillbehör (kg)*	25	26

* Inkl emballage

Mängden sparad energi kan variera beroende på lokala förhållanden.

Layout WD-6 / WD-7 i kombination med WD-PRM6 / WD-PRM7

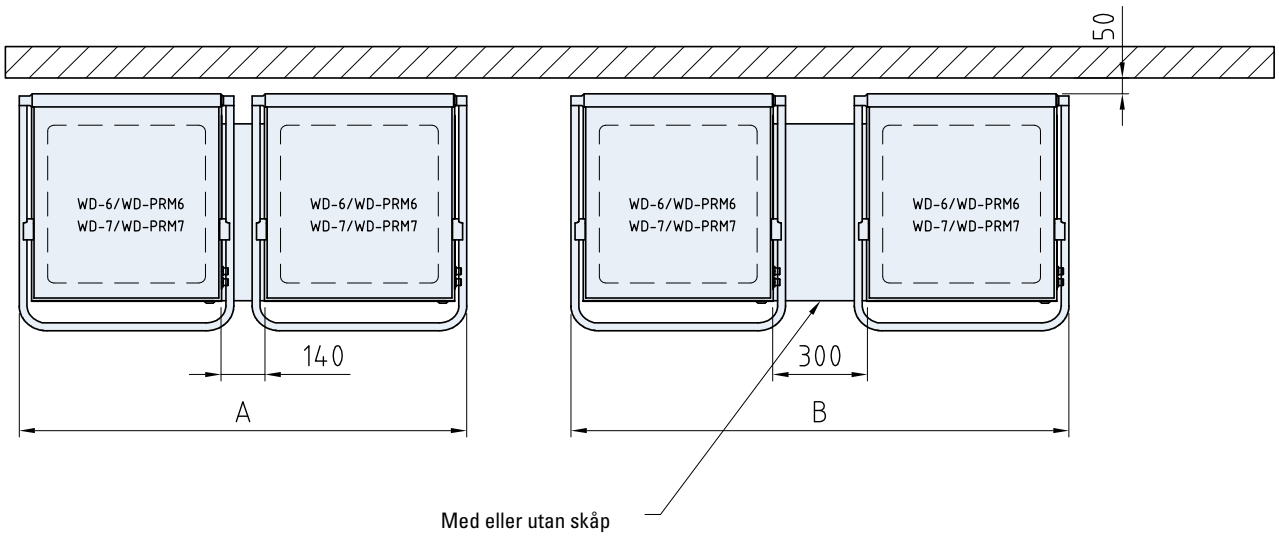

DIM mm	WD-6	WD-7
A	1418	1538
B	1578	1698
C	1594	1654

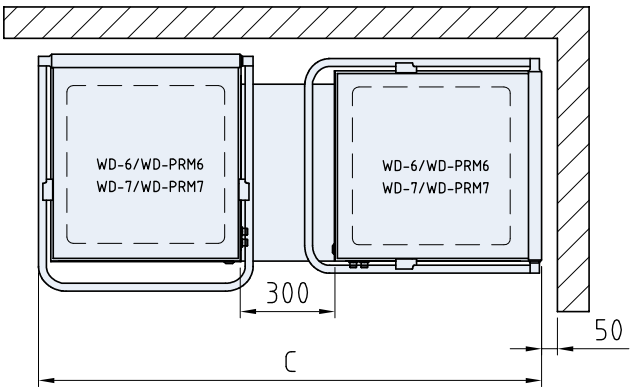

www.reklamkontoret.se - 2013
Ver.2:SE

Telefon: +46 470 77 12 00
Telefax: +46 470 237 52
Adress: Mårdvägen 4
SE-352 45 Växjö
SVERIGE
E-post: wexiodisk@wexiodisk.com

Wexiödisk

www.wexiodisk.com