2008 - 2009

elok

for alle som kommer og går

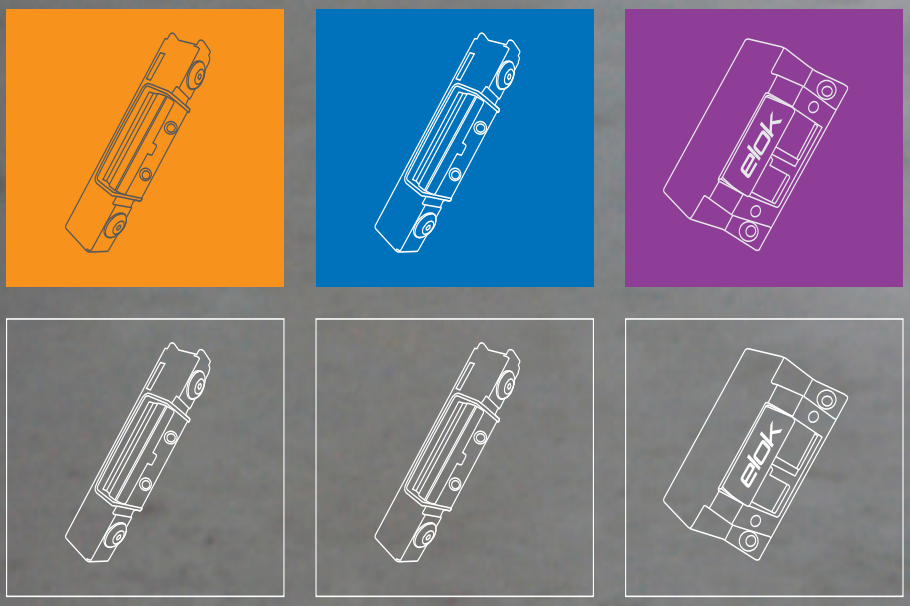

Innholdsfortegnelse

Introduksjon ELOK Låsproduksjon AS	s. 3
Elektrisk sluttstykke 301-304	s. 4 - 5
Elektrisk sluttstykke 301-304M	s. 6 - 7
Elektrisk sluttstykke 471-474	s. 8 - 9
Stolper for elektriske sluttstykker	s. 10 - 20
Beslag	s. 21- 28

ABC

Kurs i elektriske sluttstykker for alle som kommer og går

Elok gir en full innføring i montering og bruk av Elok elektriske sluttstykker. Kurs holdes i ukedagene, på dag og kveldstid. Kurs er gratis og arrangeres fra 1 person og oppover. Ta kontakt med Elok for mer informasjon.

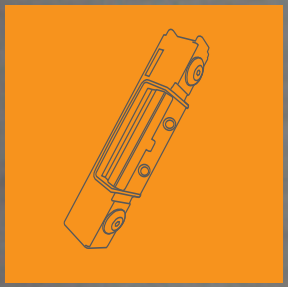
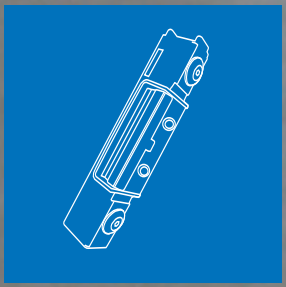

Elok Låsproduksjon ble grunnlagt i 1995 av Jan Erik Høgli og utvikler, produserer og markedsfører elektriske sluttstykker i rustfritt stål. Med 30 års bransje erfaring har vi opparbeidet solid erfaring og kompetanse. Alle Elok-produkter er designet for å oppnå optimal funksjon over lengre tid og er spesielt tilpasset norske forhold. Kravene til gode løsninger og kvalitet skjerpes stadig og vår erfaring kommer godt med i den stadige videreutviklingen av våre produkter. I tillegg til å imøtekomme dagens krav til kvalitet og funksjoner er Elok også forbredt på å innfri de behov og krav morgendagen vil kreve. Alle Elok produkter leveres med 5 års garanti

Elok for alle som kommer og går

301-304

301-304 som har dobbel brønn og løser ut begge låsens faller. Sluttstykkets dybde er kun 27mm, som gjør det godt egnet til karmer med murvegg eller glassfelt bak. Det fungerer med 10-30 Volt AC/DC, og det er valgfri pipelyd. Serien er spesielt godt egnet til slagdørsautomatikk, idet begge låsens faller frigjøres. Magnetbrytere (303 og 304) sørger for sikker tilbakemelding.

301m-304m

301M – 304M har de samme funksjonene og målene som 301-304 men er 3mm lavere.
Det gjør sluttstykket spesielt godt egnet til metalldører med overfals og til sideveis justerbare stolper.

471-474

471 – 474 er vår nye serie. Vi har arbeidet lenge med den, og er stolte over å presentere den.
Grunntanken med denne serien er at den passer inn i karm-utfresinger for Solids 70serie.
I tillegg har den mye mer: Alle deler i rustfritt stål. Sluttstykket kan enkelt endres fra rettvendt til omvendt funksjon. Det fungerer med 10-30 Volt AC/DC strøm, og det er valgfri pipelyd.
Det er avtagbar skrutilkobling som er spesielt hendig under monteringen.

Tilgjenglighet for alle som kommer og går

Elok har en rekke produkter som er spesielt godt egnet til bruk sammen med dørautomatikk.
Disse produktene er merket med dette merke i denne katalogen.

elok
for alle som kommer og går

tekniske data 301-304

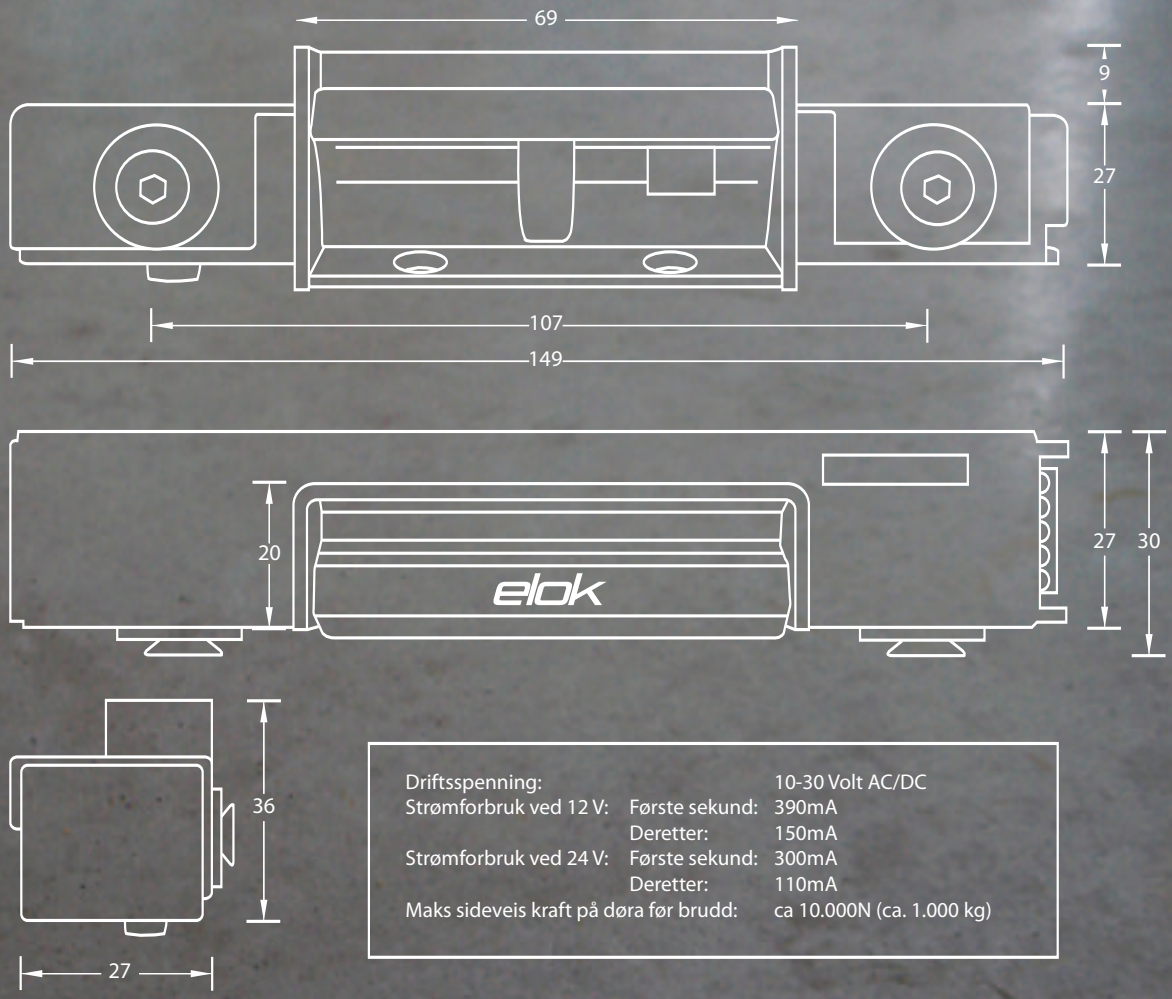

Driftsspenning:		10-30 Volt AC/DC
Strømforbruk ved 12 V:	Første sekund:	390mA
	Deretter:	150mA
Strømforbruk ved 24 V:	Første sekund:	300mA
	Deretter:	110mA
Maks sideveis kraft på døra før brudd:		ca 10.000N (ca. 1.000 kg)

Drift og virkemåte:

Elektriske sluttstykker har som oppgave å låse dører som ønskes åpnet med et eksternt signal fra bryter, kortleser, kodetastatur m.m. Elok 301-304 fungerer kun sammen med smekklåser med en eller to faller. Egnet dørlås er for eksempel Assa 560 eller TrioVing 5122/5132.

ELOK 301:

Når det elektriske sluttstykket får tilført strøm trekker en elektromagnet et beslag til side, slik at den bevegelige klaffen (leppa) frigjøres, og døra kan åpnes. Sluttstykket tåler permanent strøm på. Gjennom en åpning i dekselet kan det velges om man ønsker pipelyd ved døråpning – eller ikke. Bryteren som aktiverer lydgiveren betjenes med en liten skrutrekker. Kretskortet har innebygd tilbakeslagssikring som hindrer strøm i å gå fra elektromagneten i sluttstykket og tilbake gjennom strømledningen. Dvs.: Ingen ekstern diode skal monteres.

ELOK 302:

Sluttstykket er spesielt for rømningsdører og har omvendt funksjon slik at når det får tilført strøm blir det låst. Når strømmen frakobles er sluttstykket åpent. Ellers likt 301.

ELOK 303:

Samme funksjon som 301 men med brytere som gir tilbakemelding om døra er låst eller åpen. Man kan velge mellom NO og NC. Samme funksjon som microbrytere, men ELOK 303 og 304 benytter magnetbrytere som aktiveres av låsens falle. Låsens falle må være av jern, som f.eks. Assa/Ruko/TrioVing. Falle av rustfritt stål eller messing fungerer ikke! (Kan sjekkes ved å se om en magnet fester seg på låsfallen.)

ELOK 304:

Har omvendt funksjon slik at det er låst med strøm på, og åpent når strømmen frakobles. Sluttstykket er spesielt for rømningsdører. Ellers likt 303.

Magnetbryternes funksjon kan påvirkes av mye jern rett i nærheten av sluttstykket. ELOK 303 og 304 fungerer i normale ståldører, men stål-dører som er massive eller på andre måter har ekstra mye jern rundt sluttstykket kan få feilsignal. Her anbefales ekstern bryter på døra.

elektriske sluttstykker 301-304

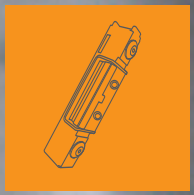

301 - rettvendt funksjon
302 - omvendt funksjon
303 - rettvendt funksjon med låsfallekontakt
304 - omvendt funksjon med låsfallekontakt

- Multispenning, 10-30 volt, AC/DC
  Tåler permanent strøm på
- Sluttstykkene kan endres fra rettvendt til omvendt funksjon
- Lydgiver kan slås av/på
- Smalprofil - dybde kun 27mm uten stolpe. Alle deler av rustfritt stål
- For enfalle- eller tofallelås.
  Meget godt egnet til bruk sammen med slagdørsautomatikk
- Sideveis festeskruer

Låsfallekontaktene er berøringsfrie magnetbrytere som aktiveres av låsens falle. Ingen løse microbryterdeler. Velg mellom normalt åpen eller normalt stengt funksjon. Sluttstykket har to brytere, en for hver brønn. Valgfritt hvilken brønn som skal ha bryterfunksjon.

Sideveis bruddstyrke: 10.000N (1.000 kg)

Stolper som er tilpasset alle dører på det norske markedet.

elok
for alle som kommer og går

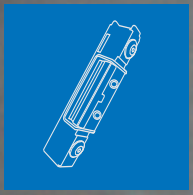

tekniske data

301m-304m*

*301m-304m er 3mm lavere en 301-304

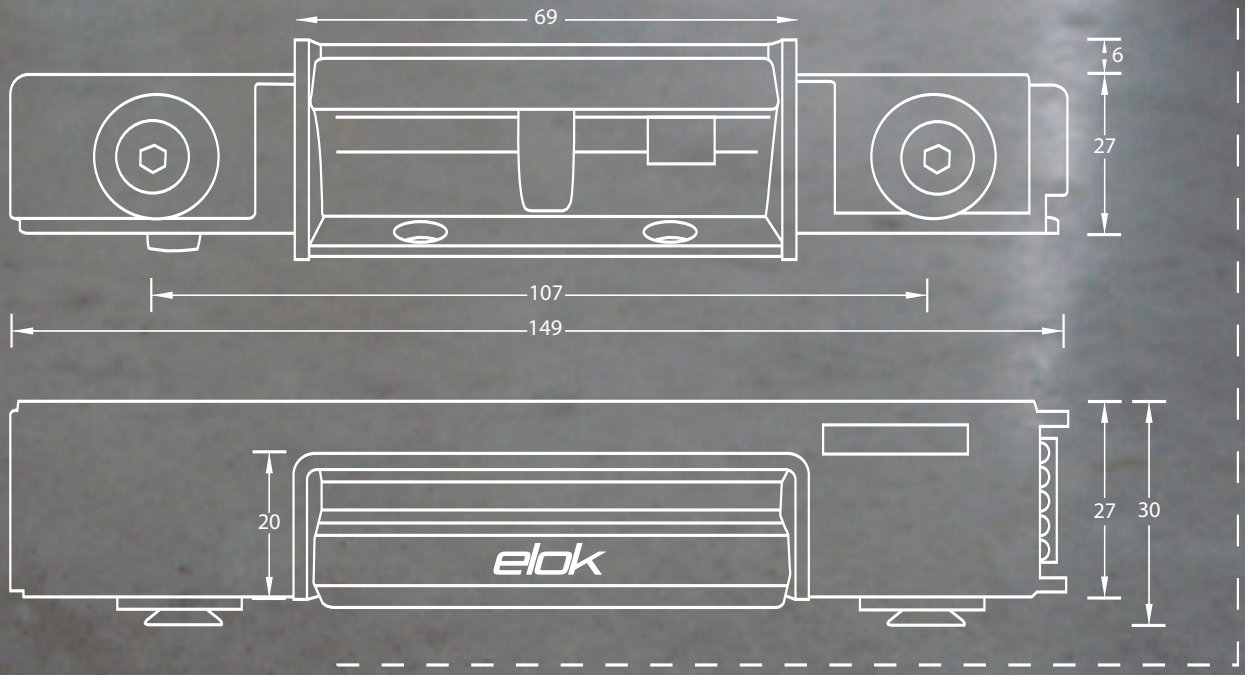

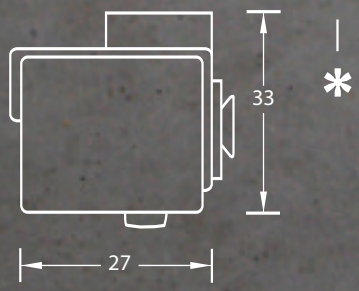

Driftsspenning:		10-30 Volt AC/DC
Strømforbruk ved 12 V:	Første sekund:	390mA
	Deretter:	150mA
Strømforbruk ved 24 V:	Første sekund:	300mA
	Deretter:	110mA
Maks sideveis kraft på døra før brudd:		ca 10.000N (ca. 1.000 kg)

Drift og virkemåte:

Elektriske sluttstykker har som oppgave å låse dører som ønskes åpnet med et eksternt signal fra bryter, kortleser, kodetastatur m.m. Elok 301-304 fungerer kun sammen med smekklåser med en eller to faller. Egnet dørlås er for eksempel Assa 560 eller TrioVing 5122/5132. ELOK 301-304M er 3mm lavere enn vanlig 301-304. Dette gjør dem spesielt godt egnet til metalldører med overfals og til våre justerbare stolper.

ELOK 301M:

Når det elektriske sluttstykket får tilført strøm trekker en elektromagnet et beslag til side, slik at den bevegelige klaffen (leppa) frigjøres, og døra kan åpnes. Sluttstykket tåler permanent strøm på. Gjennom en åpning i dekselet kan det velges om man ønsker pipelyd ved døråpning – eller ikke. Bryteren som aktiverer lydgiveren betjenes med en liten skrutrekker. Kretskortet har innebygd tilbakeslagssikring som hindrer strøm i å gå fra elektromagneten i sluttstykket og tilbake gjennom strømledningen. Dvs.: Ingen ekstern diode skal monteres.

ELOK 302M:

Sluttstykket er spesielt for rømningsdører og har omvendt funksjon slik at når det får tilført strøm blir det låst. Når strømmen frakobles er sluttstykket åpent. Ellers likt 301M.

ELOK 303M:

Samme funksjon som 301 men med brytere som gir tilbakemelding om døra er låst eller åpen. Man kan velge mellom NO og NC. Samme funksjon som microbrytere, men ELOK 303 og 304 benytter magnetbrytere som aktiveres av låsens falle.
Låsens falle må være av jern, som f.eks. Assa/Ruko/TrioVing.
Falle av rustfritt stål eller messing fungerer ikke!
(Kan sjekkes ved å se om en magnet fester seg på låsfallen.)

ELOK 304M:

Har omvendt funksjon slik at det er låst med strøm på, og åpent når strømmen frakobles. Sluttstykket er spesielt for rømningsdører. Ellers likt 303M.

Magnetbryternes funksjon kan påvirkes av mye jern rett i nærheten av sluttstykket. ELOK 303 og 304 fungerer i normale ståldører, men ståldører som er massive eller på andre måter har ekstra mye jern rundt sluttstykket kan få feilsignal. Her anbefales ekstern bryter på døra.

elektriske sluttstykker 301m-304m

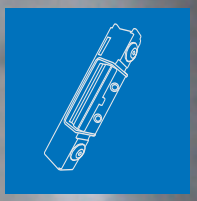

301m - rettvendt funksjon
302m - omvendt funksjon
303m - rettvendt funksjon med låsfallekontakt
304m - omvendt funksjon med låsfallekontakt

- Multispenning, 10-30 volt, AC/DC
  Tåler permanent strøm på
- Sluttstykkene kan endres fra rettvendt til omvendt funksjon
- Lydgiver kan slås av/på
- Smalprofil - dybde kun 27mm uten stolpe. Alle deler av rustfritt stål
- For enfalle- eller tofallelås. Meget godt egnet til bruk sammen med slagdørsautomatikk
- Sideveis festeskruer

Låsfallekontaktene er berøringsfrie magnetbrytere som aktiveres av låsens falle. Ingen løse microbryterdeler. Velg mellom normalt åpen eller normalt stengt funksjon. Sluttstykket har to brytere, en for hver brønn. Valgfritt hvilken brønn som skal ha bryterfunksjon.

Sideveis bruddstyrke: 10.000N (1.000 kg)

Stolper som er tilpasset alle dører på det norske markedet.

elok
for alle som kommer og går

tekniske data
471-474

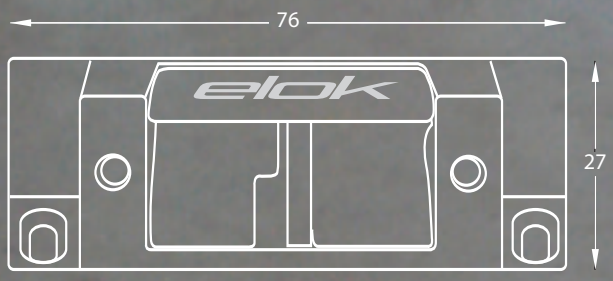

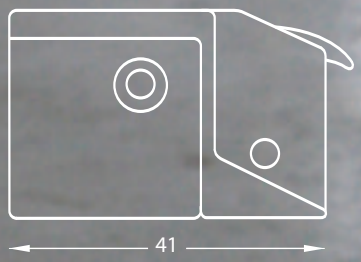

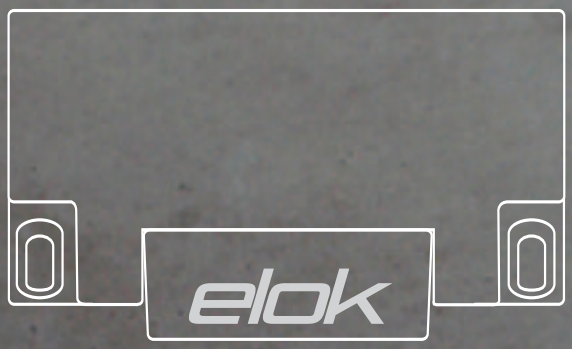

Driftsspenning: 10-30 Volt AC/DC

Strømforbruk ved 12 V:
Første sekund: 390mA
Deretter: 150mA

Strømforbruk ved 24 V:
Første sekund: 300mA
Deretter: 110mA

Maks sideveis kraft på døra før brudd:
ca 10.000N (ca. 1.000 kg)

Drift og virkemåte:

Elektriske sluttstykker har som oppgave å låse dører som ønskes åpnet med et eksternt signal fra bryter, kortleser, kodetastatur m.m. Elok er kompatibelt med alle slike systemer på markedet.

ELOK 471-474 fungerer kun sammen med smekklåser med massiv falle, for eksempel Assa 560. Splittfallelås som TrioVing 5122/5132 er ikke egnet.
ELOK 471-474 har kun en brønn, og frigjør dermed kun en låsefalle.
ELOK 471-474 passer rett inn i karmutfresinger gjort for Solid 70.

ELOK 471:

Rettvendt funksjon. Når det elektriske sluttstykket får tilført strøm trekker en elektromagnet en bolt til side, slik at den bevegelige klaffen (leppa) frigjøres, og døra kan åpnes. Sluttstykket tåler permanent strøm på og det kan enkelt endres til omvendt funksjon. Gjennom en åpning i dekselet kan det velges om man ønsker pipelyd ved døråpning – eller ikke. Bryteren som aktiverer lydgiveren betjenes med en liten skrutrekker. Kretskortet har innebygd tilbakeslagssikring som hindrer strøm i å gå fra elektromagneten i sluttstykket og tilbake gjennom strømledningen. Dvs.: Ingen ekstern diode skal monteres.

ELOK 472:

Omvendt funksjon. Sluttstykket er spesielt for rømningsdører og er låst med strøm og åpen når strømmen brytes. Ellers likt 471. Kan enkelt endres til rettvendt funksjon.

ELOK 473:

Rettvendt funksjon. Lik 471 men med bryter som gir tilbakemelding om døra er låst eller åpen. Man kan velge mellom NO og NC-kontakt. Kan enkelt endres til omvendt funksjon.

ELOK 474:

Omvendt funksjon. Lik 472 men med bryter som gir tilbakemelding om døra er låst eller åpen. Man kan velge mellom NO og NC-kontakt. Kan enkelt endres til rettvendt funksjon.

elektriske sluttstykker 471-474

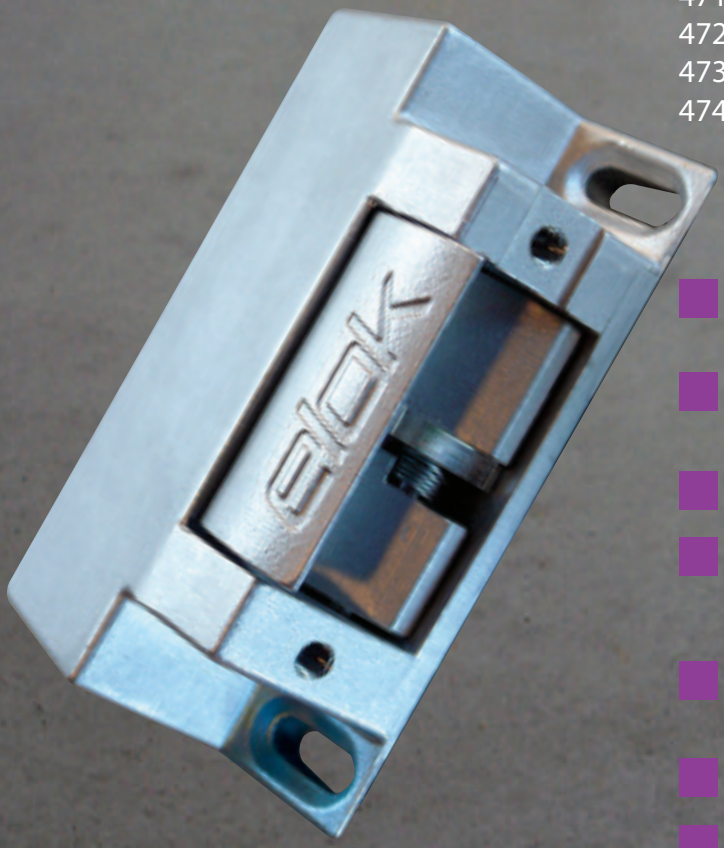

471 - rettvendt funksjon
472 - omvendt funksjon
473 - rettvendt funksjon med låsfallekontakt
474 - omvendt funksjon med låsfallekontakt

- Multispenning, 10-30 volt, AC/DC
  Tåler permanent strøm på
- Sluttstykkene kan enkelt endres
  fra rettvendt til omvendt funksjon
- Lydgiver kan slås av/på.
- Passer inn i karmutfresing
  for Solid 70/570.
  Alle deler av rustfritt stål
- Sideveis bruddstyrke:
  10.000N (1.000 kg)
- Sideveis festeskruer
- Praktisk hurtigkobling

elok
for alle som kommer og går

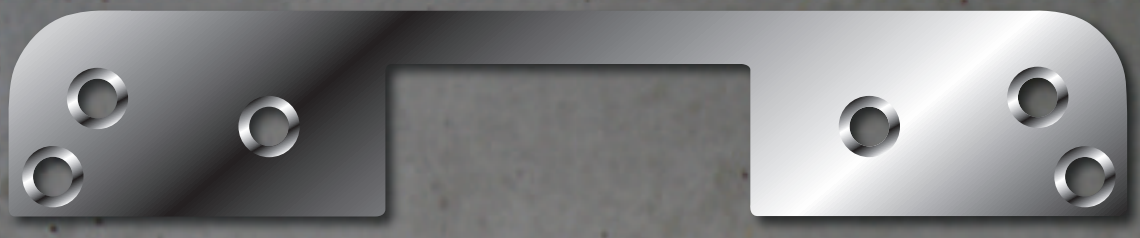

102

301 -304
301m-304m

ELOK 102 - Stolpe, SIS-mål, men smalere. 37 x 200 x 2 mm rustfritt stål. Anbefales for utenpåliggende montering på metallkarm med overfals på døra. Fin til slagdørsautomatikk. Vendbar for høyre- og venstredør.

103

301 -304
301m-304m

ELOK 103 - Stolpe, SIS-mål, 40 x 200 mm, rustfritt stål. Anbefales til slagdørsautomatikk. Vendbar for høyre- og venstredør.

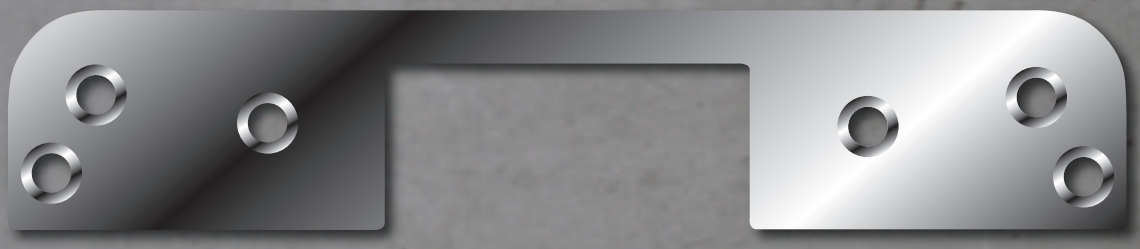

103-2

301 -304
301m-304m

ELOK 103-2 - Stolpe, SIS-mål, 40 x 200 x 2 mm, rustfritt stål. Anbefales til slagdørsautomatikk og dører med liten sprekk mellom dør og karm. Vendbar for høyre- og venstredør.

104

301m-304m

ELOK 104 - Stolpe, SIS-mål, 40 x 200 mm, rustfritt stål, justerbar sideveis. Anbefales til slagdørs-automatikk og til skjeve dører med tetningslist. Vendbar for høyre- og venstredør.

123 301 -304
301m-304m

ELOK 123 - Stolpe, SIS-mål, 40 x 200 mm med fallehold. For tre- og metalldører med tofallelås. Rustfritt stål. Vendbar for høyre- og venstredør.

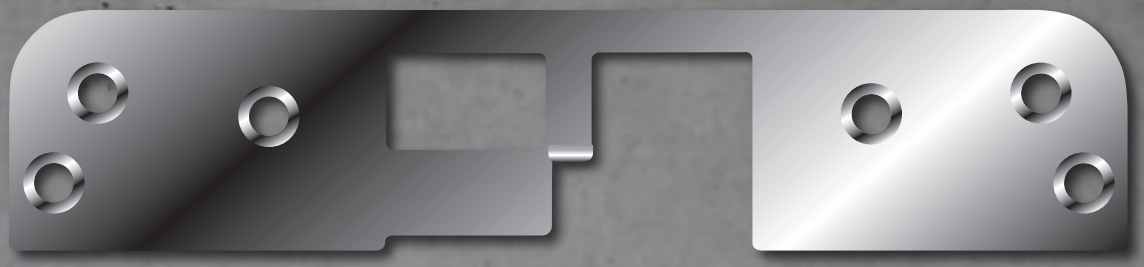

135 301 -304
301m-304m

ELOK 135 - Stolpe, SIS-mål men 4 mm bredere, 44 x 200 mm, med fallehold. For tre- og metalldører med tofallelås. Rustfritt stål. Vendbar for høyre- og venstredør.

137 301m-304m

ELOK 137 - Stolpe, SIS-mål men 3 mm smalere, 37 x 200 mm, med fallehold. For tre- og metalldører med tofallelås. Rustfritt stål. Vendbar for høyre- og venstredør.

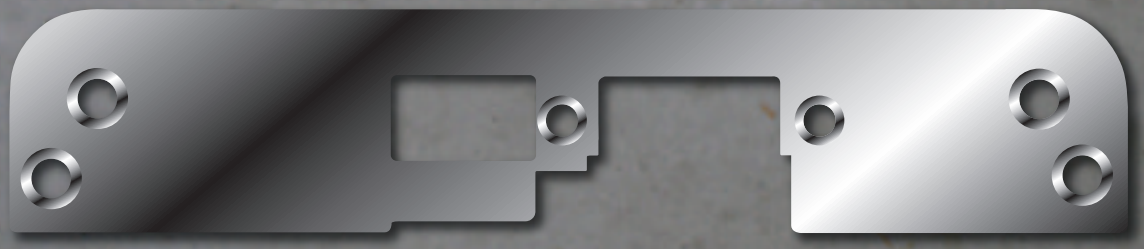

163 471 - 474

ELOK 163 - Stolpe, SIS-mål, 40 x 200 mm med fallehold. For tre- og metalldører med tofallelås. Rustfritt stål. Vendbar for høyre- og venstredør.

elok
for alle som kommer og går

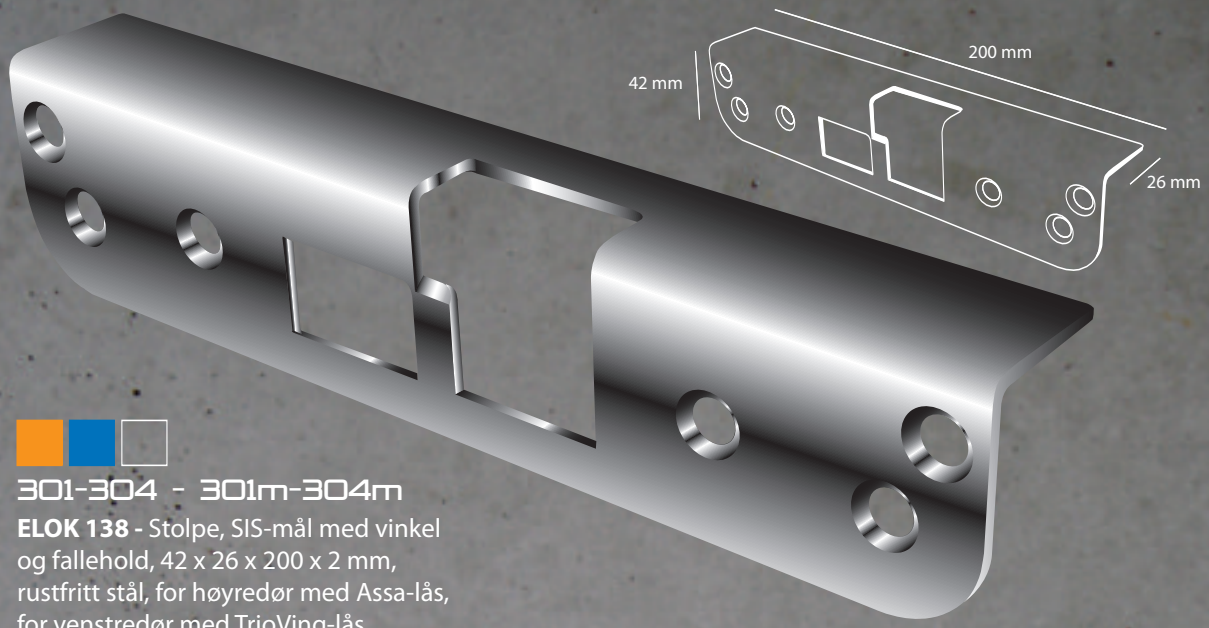

138

301-304 - 301m-304m

ELOK 138 - Stolpe, SIS-mål med vinkel og fallehold, 42 x 26 x 200 x 2 mm, rustfritt stål, for høyredør med Assa-lås, for venstredør med TrioVing-lås.

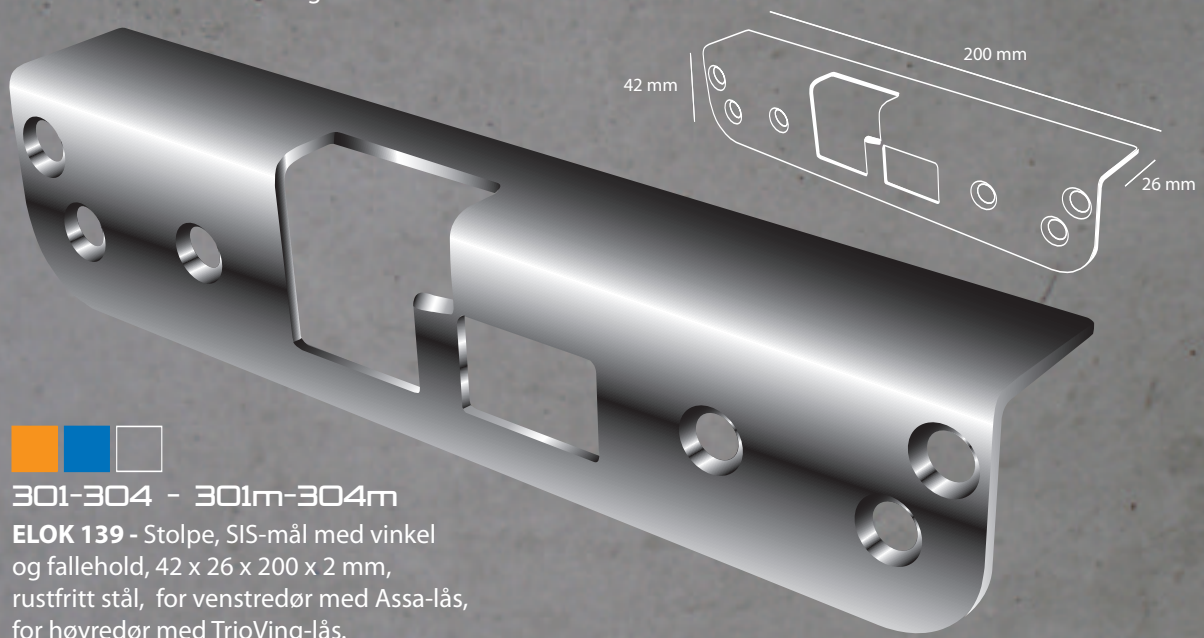

139

301-304 - 301m-304m

ELOK 139 - Stolpe, SIS-mål med vinkel og fallehold, 42 x 26 x 200 x 2 mm, rustfritt stål, for venstredør med Assa-lås, for høyredør med TrioVing-lås.

153

301-304 - 301m-304m

ELOK 153 - Stolpe, SIS-mål med vinkel, 42 x 26 x 200 x 2 mm, rustfritt stål. Anbefales til slagdørsautomatikk. Vendbar for høyre- og venstredør.

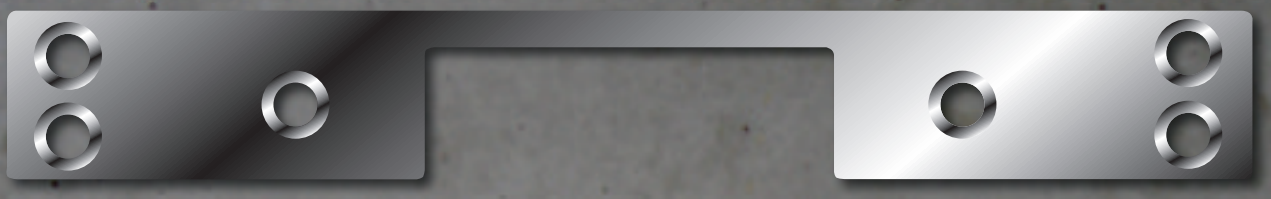

120

301 -304
301m-304m

ELOK 120 - Stolpe for en eller tofallelås og metallkarm, 27 x 200 x 3 mm, rustfritt stål. Anbefales til slagdørsautomatikk. Vendbar for høyre- og venstredør.

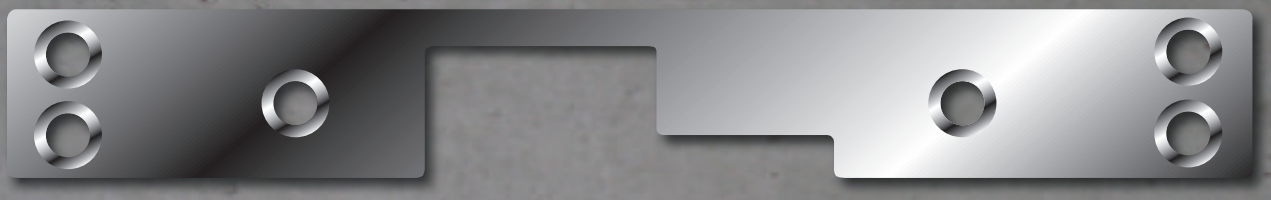

124

301 -304
301m-304m

ELOK 124 - Stolpe for enfallelås og metallkarm, 27 x 200 x 3 mm, rustfritt stål. Anbefales til slagdørsautomatikk. Vendbar for høyre- og venstredør.

128

301 -304
301m-304m

ELOK 128 - Stolpe med fallehold, for tofallelås og metallkarm, 27 x 200 x 3 mm, rustfritt stål. Vendbar for høyre- og venstredør.

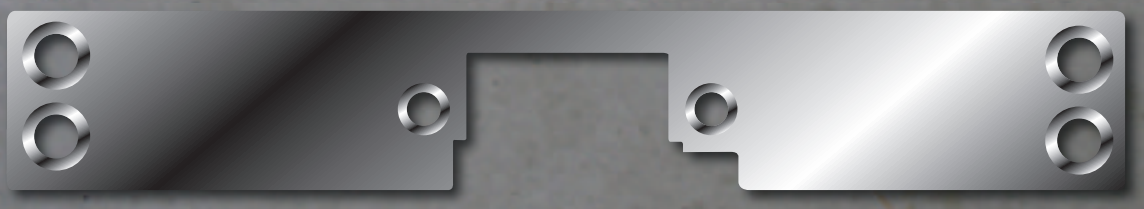

164

471 - 474

ELOK 164 - Stolpe for enfallelås og metallkarm, 30 x 180 x 3 mm, rustfritt stål. Anbefales til slagdørsautomatikk. Vendbar for høyre- og venstredør.

121

301 -304
301m-304m

ELOK 121 - Stolpe for tofallelås og metall- eller trekarm, 40 x 245 x 3 mm, rustfritt stål.
Anbefales til slagdørsautomatikk. Vendbar for høyre- og venstredør.

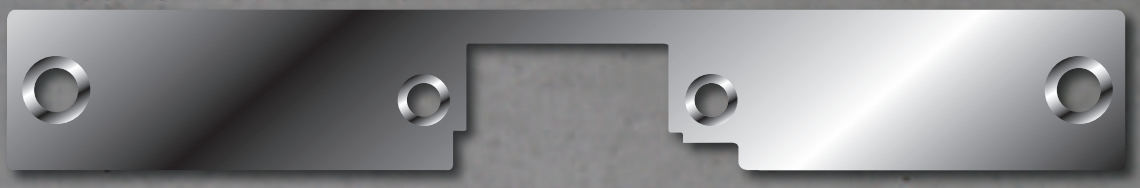

165

471 - 474

ELOK 165 - Stolpe for enfallelås og metallkarm, 25 x 200 x 3 mm, rustfritt stål.
Anbefales til slagdørsautomatikk. Vendbar for høyre- og venstredør..

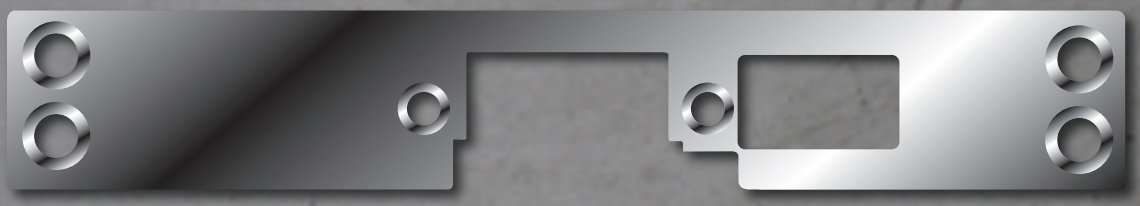

168

471 - 474

ELOK 168 - Stolpe med fallehold, for tofallelås og metallkarm, 30 x 180 x 3 mm, rustfritt stål.
Vendbar for høyre- og venstredør.

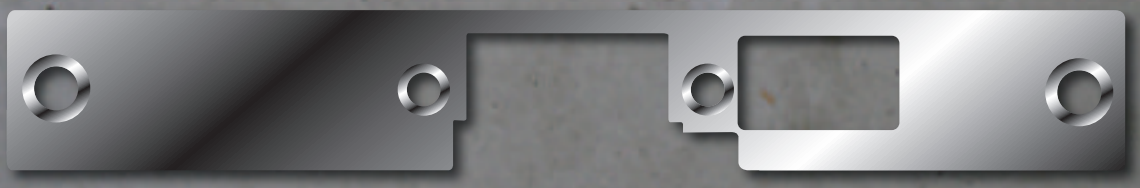

169

471 - 474

ELOK 169 - Stolpe med fallehold, for tofallelås og metallkarm, 25 x 180 x 3 mm, rustfritt stål.
Vendbar for høyre- og venstredør.

122

301 -304
301m-304m

ELOK 122 - Stolpe med fallehold, for tofallelås og metall- eller trekarm, 40 x 245 x 3 mm, rustfritt stål. Vendbar for høyre- og venstredør.

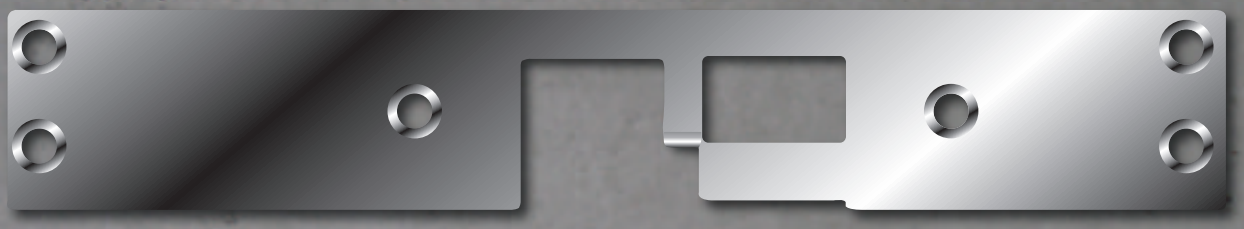

122-2

301 -304
301m-304m

ELOK 122-2 - Stolpe med fallehold, for tofallelås og metall- eller trekarm, 40 x 245 x 2 mm, rustfritt stål. Vendbar for høyre- og venstredør. NB! 2mm tykkelse. Spesielt for utenpåliggende montering på metallkarm med liten sprekk mellom dør og karm.

136

301 -304
301m-304m

ELOK 136 - Stolpe for enfallelås og metall- eller trekarm, 40 x 245 x 3 mm, rustfritt stål. Vendbar for høyre- og venstredør.

136-2

301 -304
301m-304m

ELOK 136-2 - Stolpe for enfallelås og metall- eller trekarm, 40 x 245 x 3 mm, rustfritt stål. Vendbar for høyre- og venstredør. NB! 2mm tykkelse. Spesielt for utenpåliggende montering på metallkarm med liten sprekk mellom dør og karm.

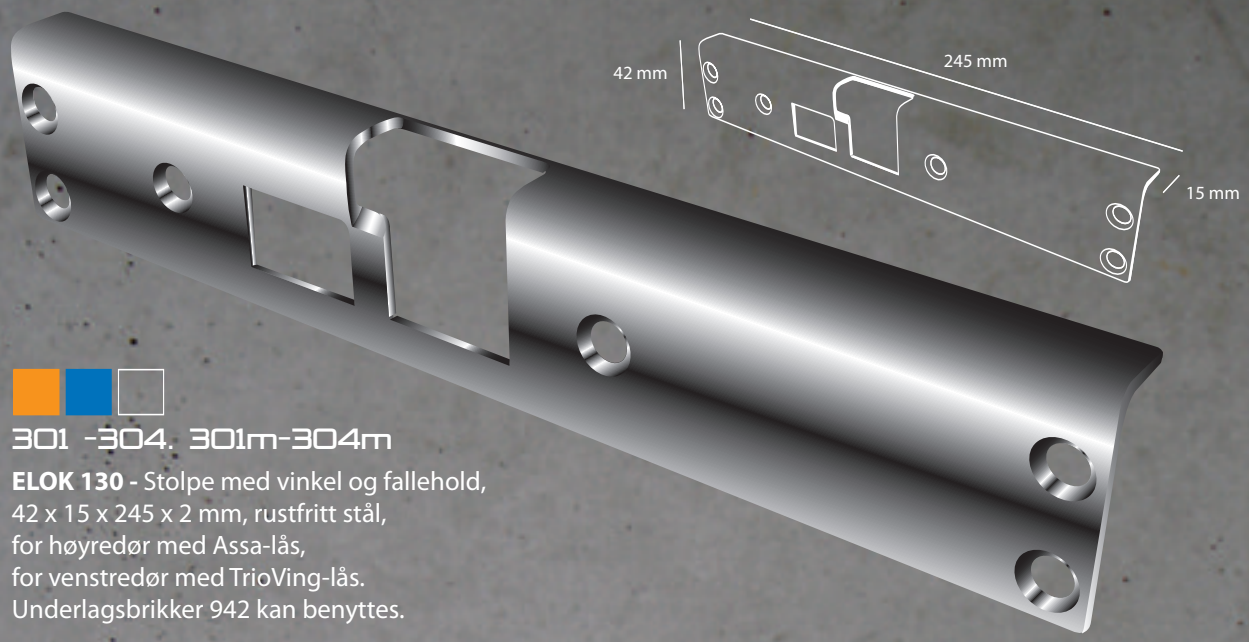

130

301 -304. 301m-304m

ELOK 130 - Stolpe med vinkel og fallehold,
42 x 15 x 245 x 2 mm, rustfritt stål,
for høyredør med Assa-lås,
for venstredør med TrioVing-lås.
Underlagsbrikker 942 kan benyttes.

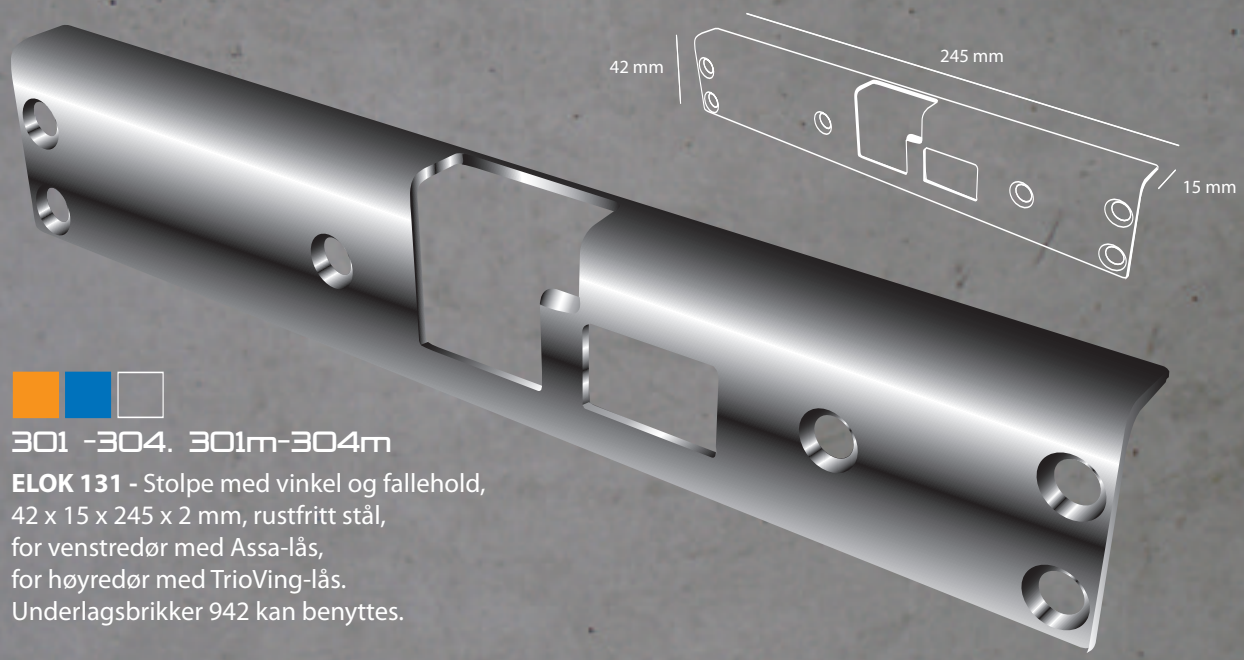

131

301 -304. 301m-304m

ELOK 131 - Stolpe med vinkel og fallehold,
42 x 15 x 245 x 2 mm, rustfritt stål,
for venstredør med Assa-lås,
for høyredør med TrioVing-lås.
Underlagsbrikker 942 kan benyttes.

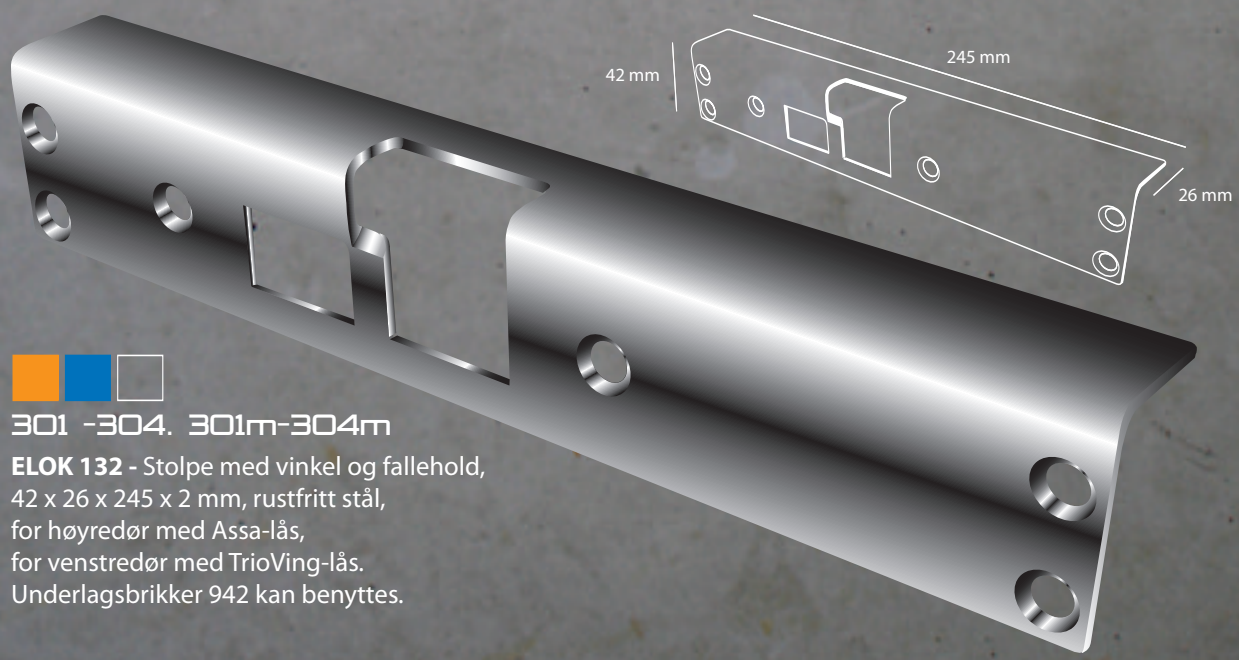

132

301 -304. 301m-304m

ELOK 132 - Stolpe med vinkel og fallehold,
42 x 26 x 245 x 2 mm, rustfritt stål,
for høyredør med Assa-lås,
for venstredør med TrioVing-lås.
Underlagsbrikker 942 kan benyttes.

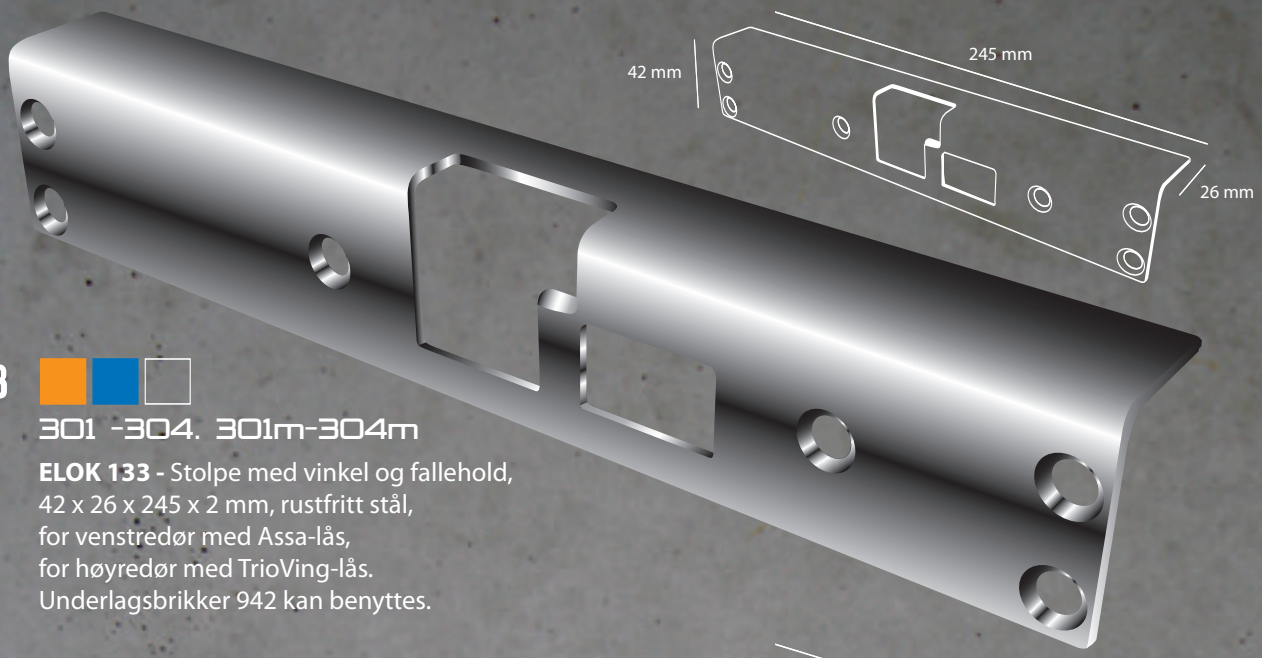

133

301 -304. 301m-304m

ELOK 133 - Stolpe med vinkel og fallehold,
42 x 26 x 245 x 2 mm, rustfritt stål,
for venstredør med Assa-lås,
for høyredør med TrioVing-lås.
Underlagsbrikker 942 kan benyttes.

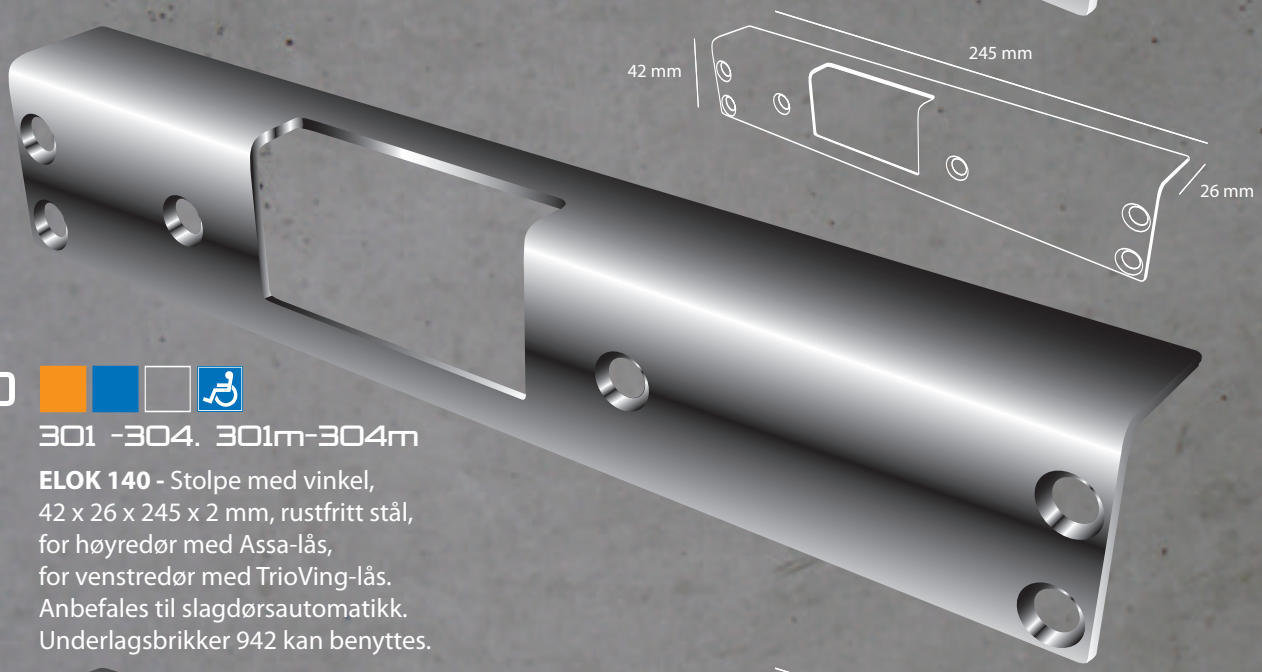

140

301 -304. 301m-304m

ELOK 140 - Stolpe med vinkel,
42 x 26 x 245 x 2 mm, rustfritt stål,
for høyredør med Assa-lås,
for venstredør med TrioVing-lås.
Anbefales til slagdørsautomatikk.
Underlagsbrikker 942 kan benyttes.

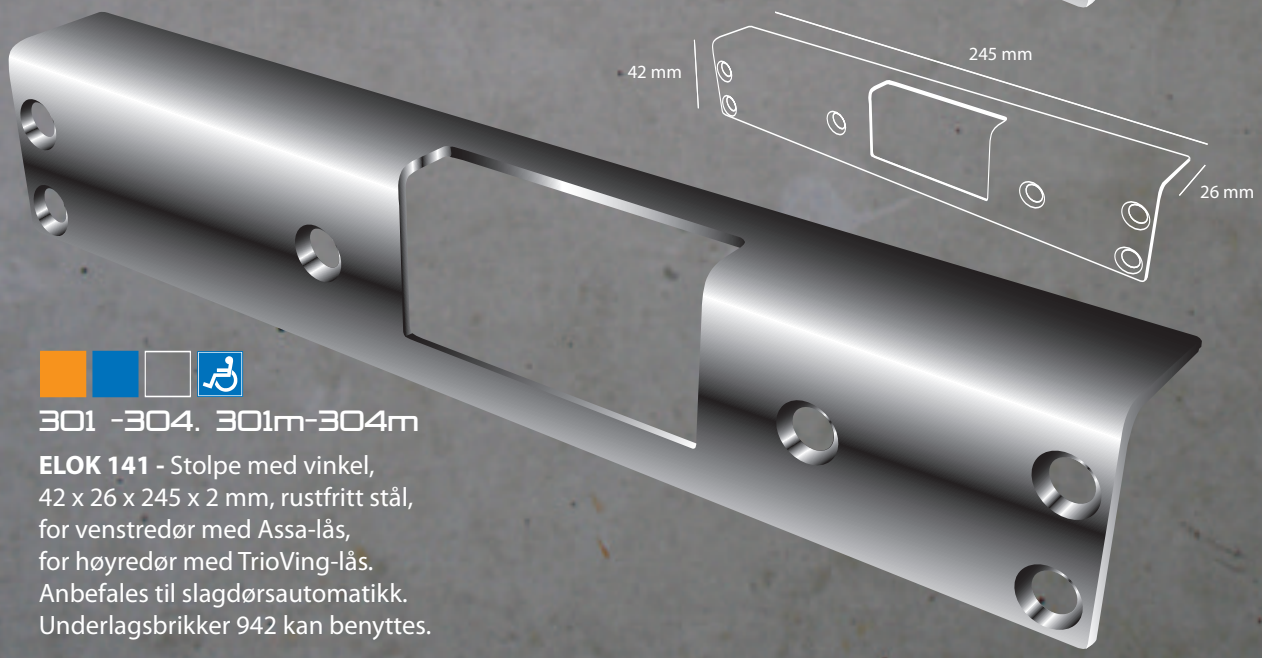

141

301 -304. 301m-304m

ELOK 141 - Stolpe med vinkel,
42 x 26 x 245 x 2 mm, rustfritt stål,
for venstredør med Assa-lås,
for høyredør med TrioVing-lås.
Anbefales til slagdørsautomatikk.
Underlagsbrikker 942 kan benyttes.

154

301 - 304. 301m-304m

ELOK 154
Stolpe med vinkel, 42 x 15 x 245 x 2 mm, rustfritt stål,
for høyredør med Assa-lås, for venstredør med TrioVing-lås.
Anbefales til slagdørsautomatikk. Underlagsbrikker 942 kan benyttes.

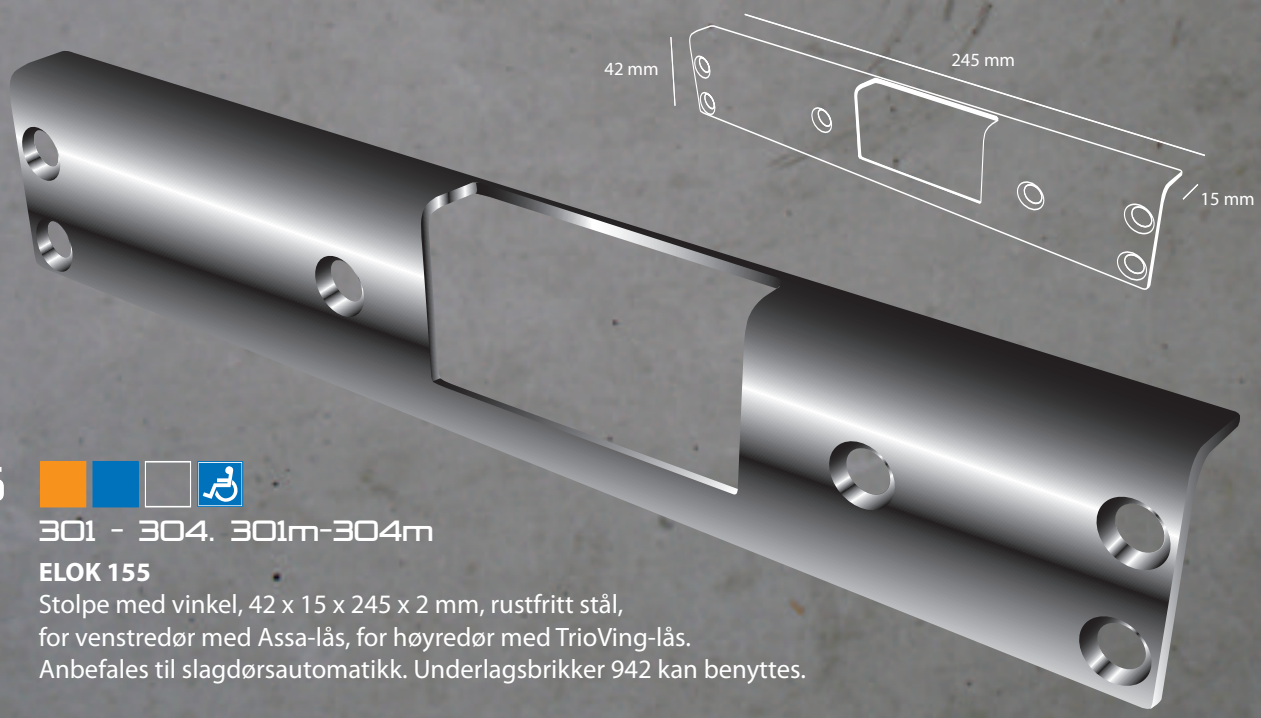

155

301 - 304. 301m-304m

ELOK 155
Stolpe med vinkel, 42 x 15 x 245 x 2 mm, rustfritt stål,
for venstredør med Assa-lås, for høyredør med TrioVing-lås.
Anbefales til slagdørsautomatikk. Underlagsbrikker 942 kan benyttes.

105

301m-304m

ELOK 105

Stolpe med vinkel, 42 x 26 x 245 x 2 mm, rustfritt stål, justerbar sideveis. For høyredør med Assa-lås, for venstredør med TrioVing-lås. Anbefales til slagdørsautomatikk. Underlagsbrikker 942 kan benyttes.

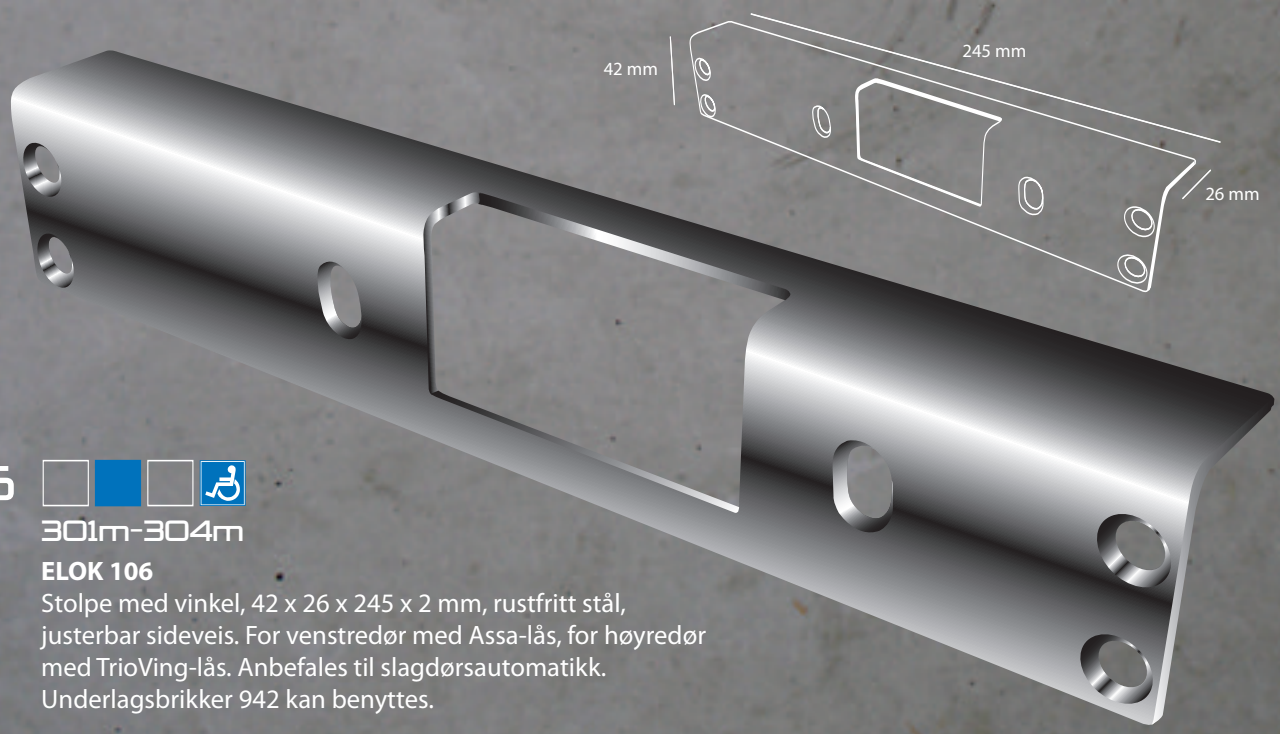

106

301m-304m

ELOK 106

Stolpe med vinkel, 42 x 26 x 245 x 2 mm, rustfritt stål, justerbar sideveis. For venstredør med Assa-lås, for høyredør med TrioVing-lås. Anbefales til slagdørsautomatikk. Underlagsbrikker 942 kan benyttes.

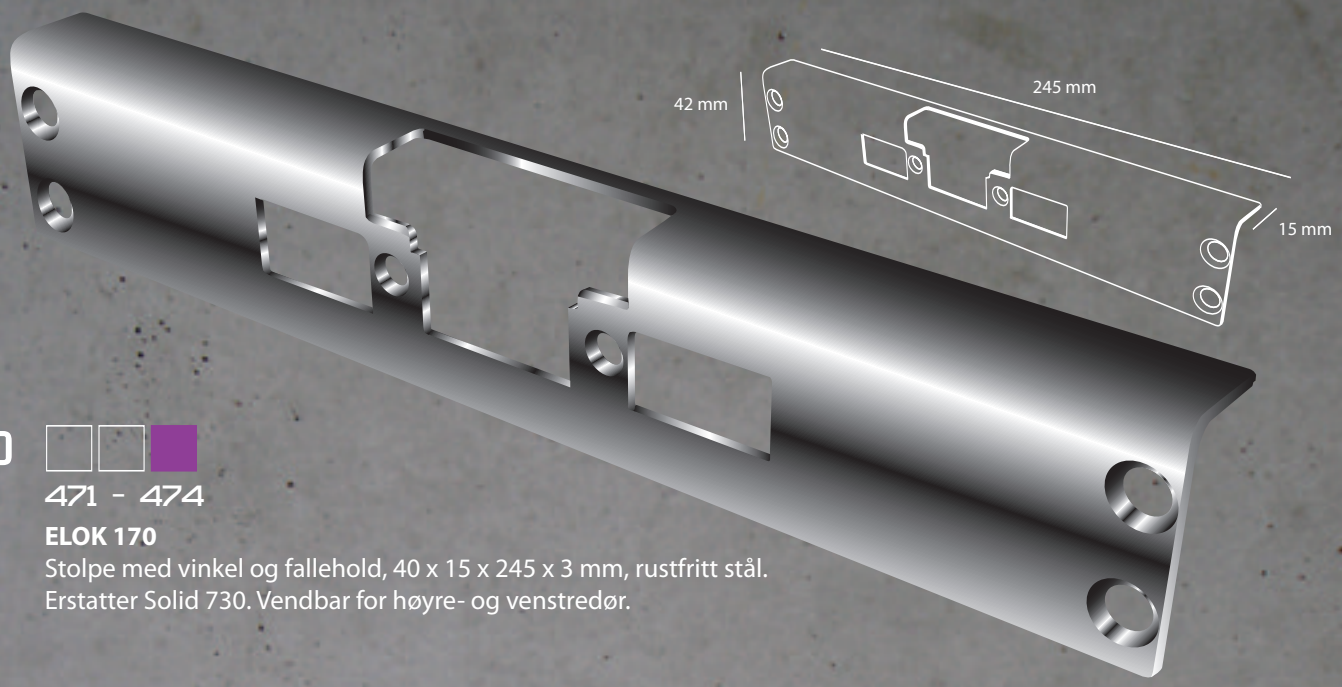

170

471 - 474

ELOK 170

Stolpe med vinkel og fallehold, 40 x 15 x 245 x 3 mm, rustfritt stål.
Erstatter Solid 730. Vendbar for høyre- og venstredør.

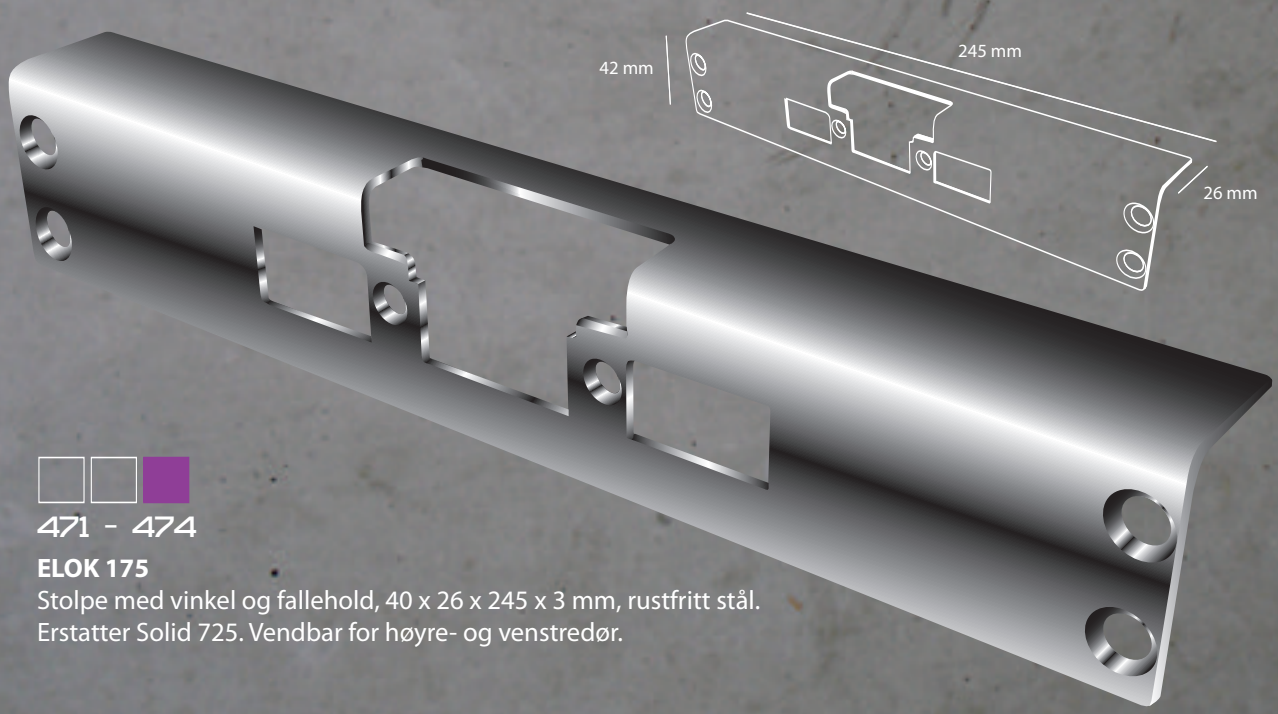

175

471 - 474

ELOK 175

Stolpe med vinkel og fallehold, 40 x 26 x 245 x 3 mm, rustfritt stål.
Erstatter Solid 725. Vendbar for høyre- og venstredør.

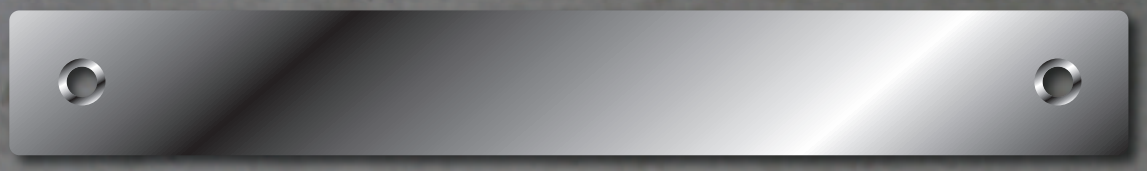

933

301-304. 301m-304m. 471-474

ELOK 922
Dekkskilt for karm, 26 x 200 x 2 mm, rustfritt stål.
Benyttes når elektrisk sluttstykke skal erstattes med mekanisk avlåsing.

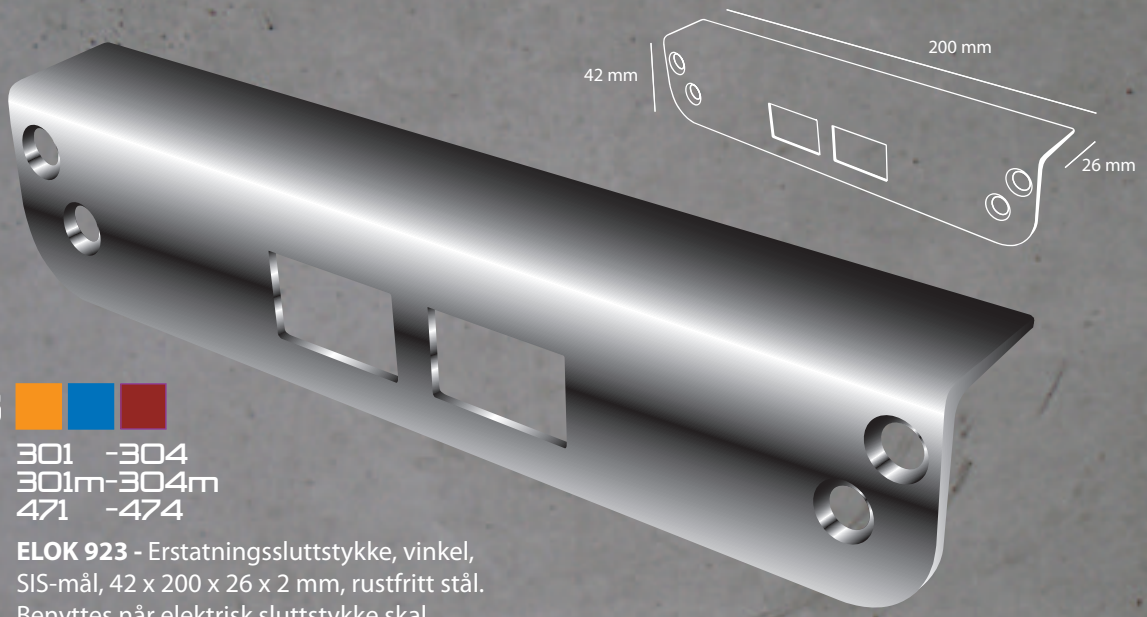

923

301 -304
301m-304m
471 -474

ELOK 923 - Erstatningssluttstykke, vinkel, SIS-mål, 42 x 200 x 26 x 2 mm, rustfritt stål. Benyttes når elektrisk sluttstykke skal erstattes med mekanisk avlåsing.

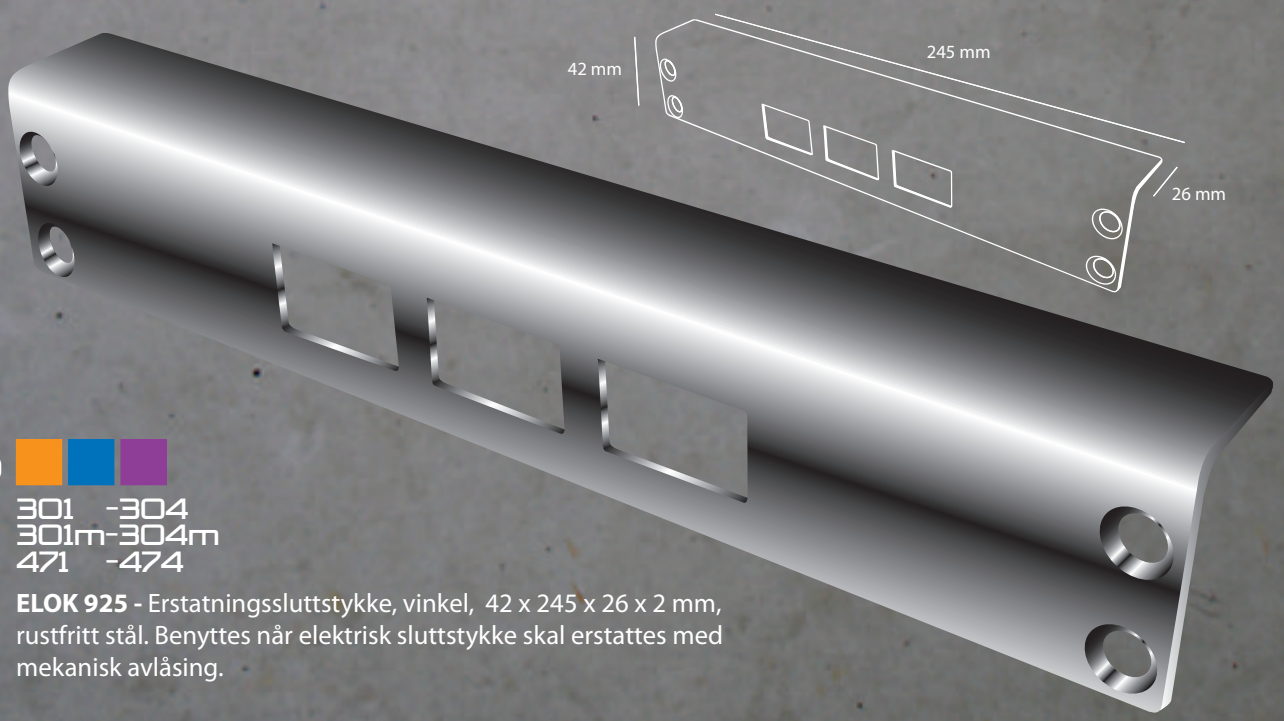

925

301 -304
301m-304m
471 -474

ELOK 925 - Erstatningssluttstykke, vinkel, 42 x 245 x 26 x 2 mm, rustfritt stål. Benyttes når elektrisk sluttstykke skal erstattes med mekanisk avlåsing.

elok
for alle som kommer og går

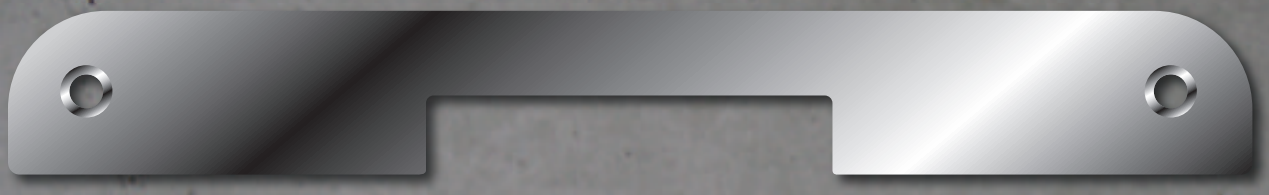

926

301-304. 301m-304m

ELOK 926

Dekkskilt for karm, for tofallelås, 26 x 200 mm, rustfritt stål. Tilpasset dekkskilt 927.

927

301-304. 301m-304m

ELOK 927

Dekkskilt for dør, for modullås med to faller, (80 + 15) x 200 x 2 mm, rustfritt stål.
Tilpasset dekkskilt 926 eller stolper 105, 106, 140, 141, 154 og 155.

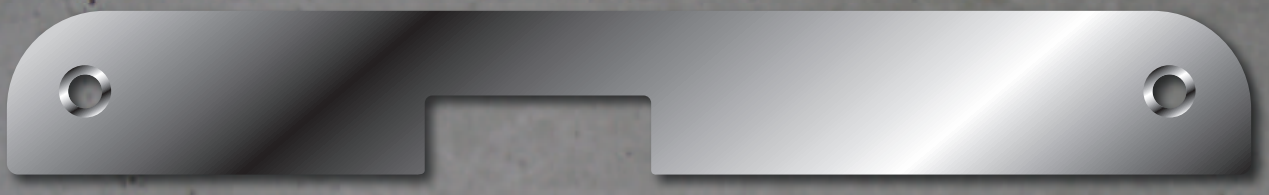

946

301-304. 301m-304m. 471-474

ELOK 946

Dekkskilt for karm, for enfallelås, 26 x 200 mm, rustfritt stål. Tilpasset dekkskilt 947.

947

301-304. 301m-304m. 471-474

ELOK 947

Dekkskilt for dør, for modullås med en utløserfalle, (80 + 15) x 200 x 2 mm, rustfritt stål.
Tilpasset dekkskilt 947 eller stolper 130, 131, 132,133, 138 og 139.

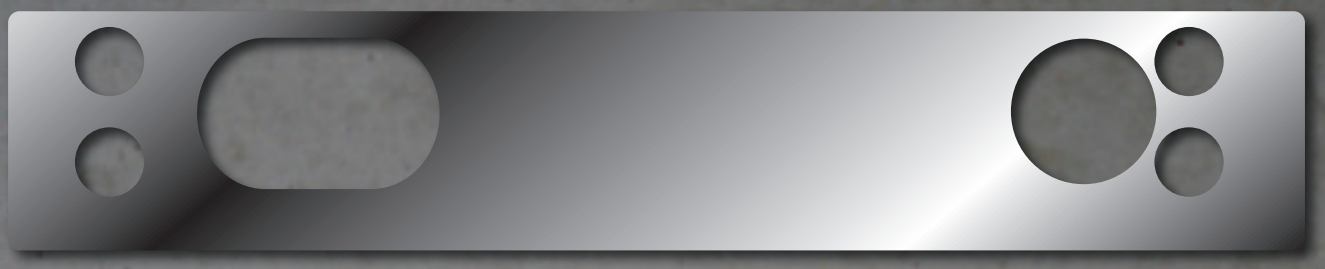

920

301-304. 301m-304m. 471-474

ELOK 920 - Dekkskilt for smalprofillås, 38 x 209 x 2 mm, rustfritt stål.
Benyttes ved utskifting fra TrioVing til Assa-lås. (2 stk. pr. pakke).

921

301-304. 301m-304m. 471-474

ELOK 921 - Dekkskilt for Assa Evolution-lås, 41 x 209 x 2 mm, rustfritt stål.
Benyttes ved utskifting fra TrioVing til Assa-lås. (2 stk. pr. pakke).

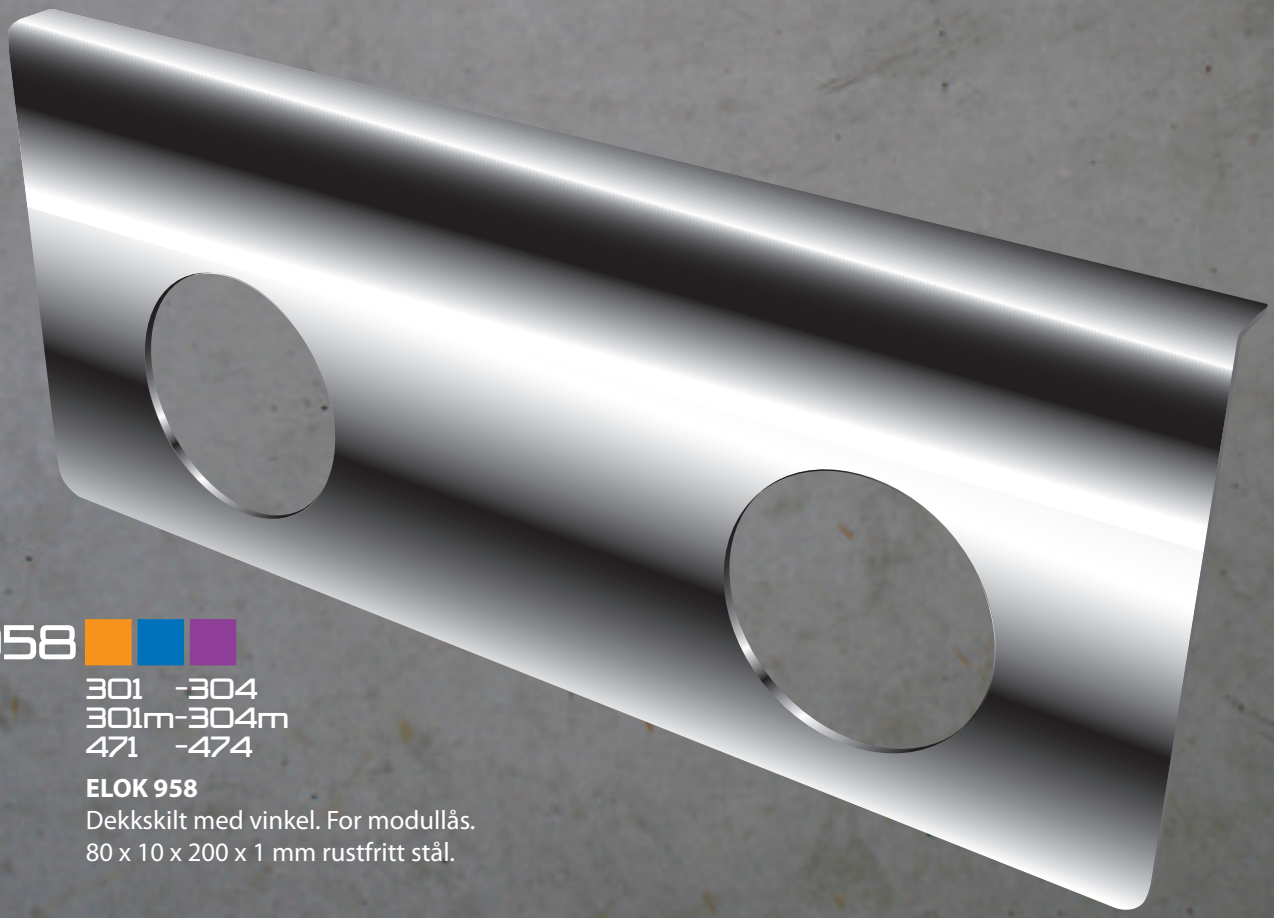

958

301 -304
301m-304m
471 -474

ELOK 958
Dekkskilt med vinkel. For modullås.
80 x 10 x 200 x 1 mm rustfritt stål.

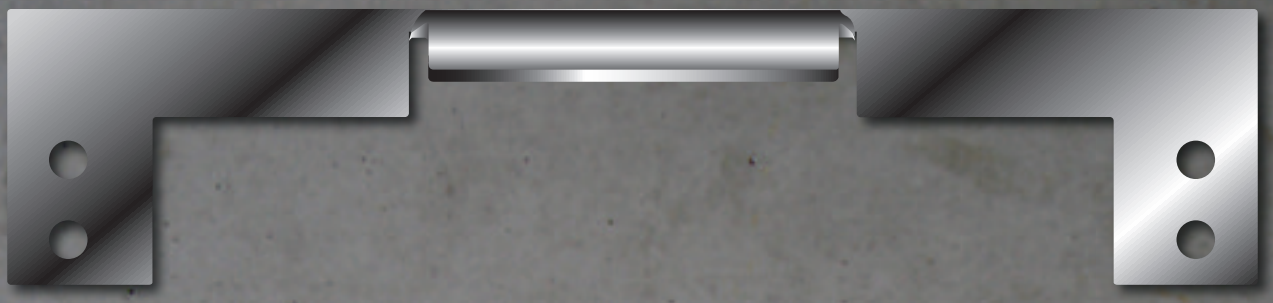

948

301-304. 301m-304m

ELOK 948

Underlagsstolpe for Schüco isolert aluminiumskarm, 44 x 200 x 3 mm, rustfritt stål.
Vendbar for høyre- og venstredør. Til bruk sammen med stolper 120, 124 eller 128.
TrioVings splittfallelås kan ikke benyttes.

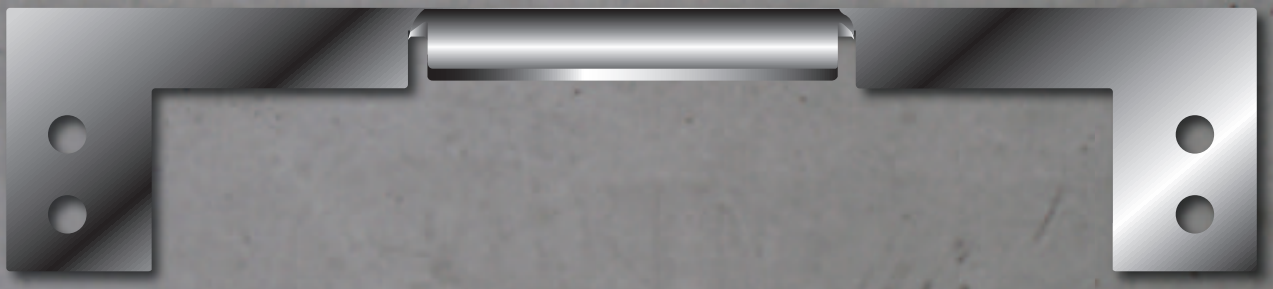

951

301-304. 301m-304m

ELOK 951

Underlagsstolpe for HSH isolert aluminiumskarm, 42,5 x 200 x 3mm, rustfritt stål.
Vendbar for høyre- og venstredør. Til bruk sammen med stolper 120, 124 eller 128.
TrioVings splittfallelås kan ikke benyttes.

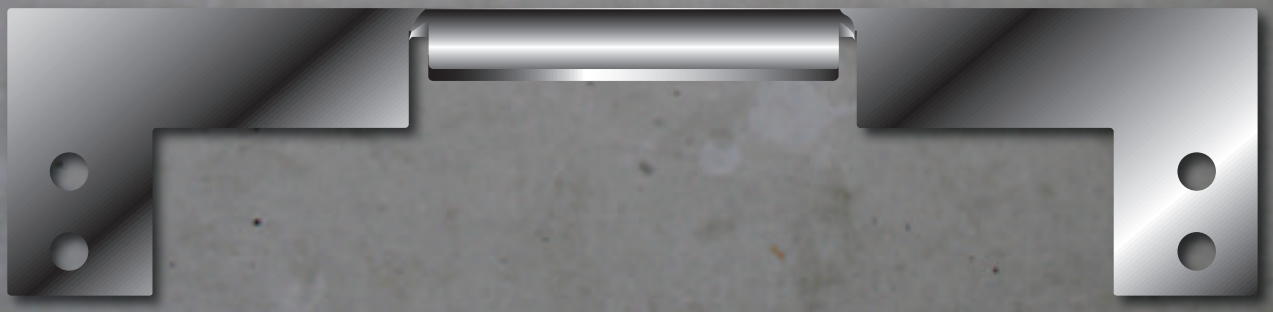

957

301-304. 301m-304m

ELOK 957

Underlagsstolpe for Hueck isolert aluminiumskarm, 46,5 x 200 x 3 mm, rustfritt stål.
Vendbar for høyre- og venstredør. Til bruk sammen med stolper 120, 124 eller 128.
TrioVings splittfallelås kan ikke benyttes.

943

301-304. 301m-304m

ELOK 943

Underlagsstolpe for Sapa 74 Thermo isolert aluminiumskarm, høyredør, 58,5 x 245 x 3 mm, rustfritt stål.
Til bruk sammen med stolper 121, 122 eller 136. TrioVings splittfallelåser kan ikke benyttes.

944

301-304. 301m-304m

ELOK 944

Underlagsstolpe for Sapa 74 Thermo isolert aluminiumskarm, venstredør, 58,5 x 245 x 3 mm, rustfritt stål.
Til bruk sammen med stolper 121, 122 eller 136. TrioVings splittfallelåser kan ikke benyttes.

949

301-304. 301m-304m

ELOK 949

Underlagsstolpe for Wicona isolert aluminiumskarm, høyredør, 50x245mm, rustfritt stål.
Til bruk sammen med stolper 121, 122 eller 136. Triovings splittfallelåser kan ikke benyttes.

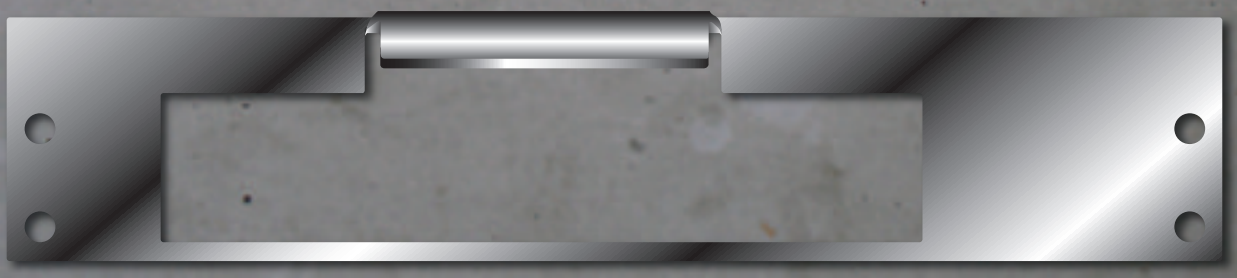

950

301-304. 301m-304m

ELOK 950

Underlagsstolpe for Wicona isolert aluminiumskarm, venstredør, 50 x 245 mm, rustfritt stål.
Til bruk sammen med stolper 121, 122 eller 136. TrioVings splittfallelåser kan ikke benyttes.

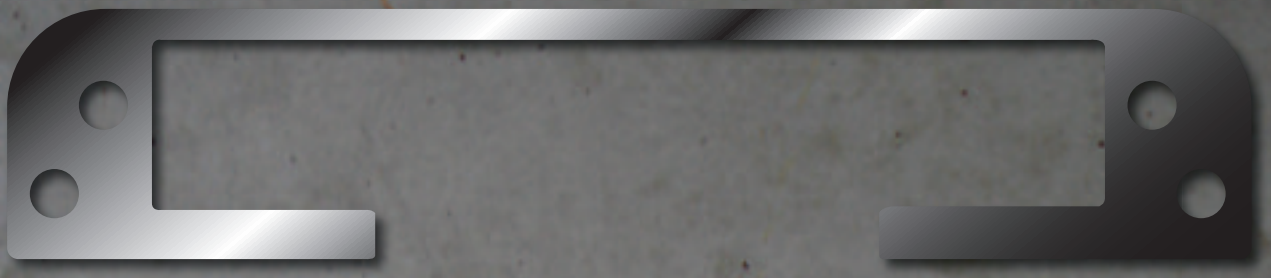

934

301-304. 301m-304m. 471-474

ELOK 934 - Underlagsstolpe, SIS-mål, 40x200x2mm. Benyttes for å få sluttstykket nærmere låsen.

942

301-304. 301m-304m. 471-474

ELOK 942 - Underlagsbrikke for vinkelstolper og lange stolper, 27x34x2mm, rustfritt stål, 2 stk. pr. pakke.

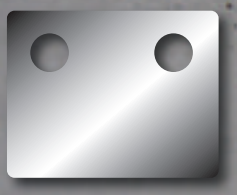

942-1

301-304. 301m-304m. 471-474

ELOK 942-1 - Underlagsbrikke for vinkelstolper og lange stolper, 27x34x1mm, rustfritt stål, 2 stk. pr. pakke.

945

301-304. 301m-304m. 471-474

ELOK 945 - Underlagsbrikke for smale stolper, 4x20x25mm, rustfritt stål, 2 stk. pr. pakke.

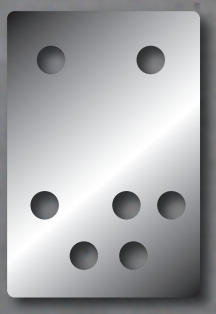

956

301-304. 301m-304m. 471-474

ELOK 956 - Festebrikke med M5-gjenger. For å feste innfelte stolper til metallkarmer. 46x31x3mm
Passer alle Elok-stolper, rustfritt stål. 2 stk. pr. pakke.

LOW

elok

for alle som kommer og går

LOW

elok
låsproduksjon as

Vollenveien 132 • 1389 Heggedal • tlf: 66 90 64 60 • epost: post@elok.no
www.elok.no